built TO build

CASSEFORME

PILOSIO

CASSEFORME

Minimag 236
P300 254
Magnum 280
Svelt 296
Maximix 306
Sistemi rampanti 314
Controterra 318
Applicazioni speciali 320
Accessori e ricambi 324

CASSEFORME MINIMAG PER GETTI VERTICALI

Casseforme modulari leggere in acciaio, veloci da montare, si movimentano anche manualmente e sono molto versatili nelle applicazioni. Particolarmente indicate per cantieri in cui non si dispone di mezzi di sollevamento adeguati e per imprese medio-piccole che operano nei settori residenziale, industriale e stradale. Ideali per lavori in cui è necessaria produttività e maneggevolezza.

Le casseforme **MINIMAG** rientrano nella classe 7 secondo il **prEN 15113-1**.
La resistenza massima alla pressione del calcestruzzo fresco é 60 kN/m^2.

CAMPI DI IMPIEGO

- plinti e cordoli di fondazione
- pilastri
- muri e pareti in genere
- vani ascensore
- vani scale
- getti controterra

PESI PANNELLI MINIMAG

larghezza cm	altezza 300 cm	altezza 150 cm	altezza 240 cm*	altezza 120 cm*
75	72,0 kg	38,7 kg	58,7 kg	32,0 kg
60	62,8 kg	33,7 kg	51,1 kg	27,8 kg
50	56,8 kg	30,3 kg	46,2 kg	25,1 kg
40	50,8 kg	27,0 kg	41,2 kg	22,2 kg
30	44,8 kg	23,7 kg	36,4 kg	19,5 kg
75 (pilastri)	85,1 kg	47,7 kg	72,0 kg	42,0 kg

**su richiesta.*

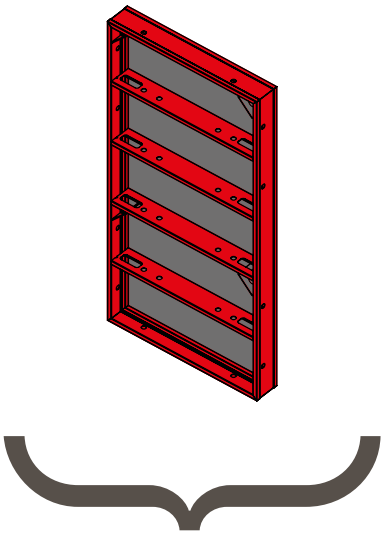

MODULARITÀ

RAPIDITÀ DI MONTAGGIO

MANEGGEVOLEZZA

MINIMAG

PUNTI DI FORZA

1 **il peso del pannello standard è di 32 kg/m²** e consente la movimentazione manuale per l'impiego anche senza l'ausilio di mezzi di sollevamento.

2 **per l'assemblaggio dei pannelli MINIMAG sono necessari:**
- **2 soli tiranti di contrasto** per getti fino a 3.0 m di altezza con pressioni di 60 kN/m². Questo consente di ridurre significativamente i tempi di armo e disarmo, di operare con facilità e sicurezza perché il personale esegue tutte le operazioni da terra senza bisogno di "arrampicarsi sul cassero" o di usare scale (la barra superiore si trova a 2,10 m di altezza).
- **2 blocchi di collegamento** per garantire il perfetto allineamento dei casseri e la rapidità d'assemblaggio.

3 i pannelli di tutte le misure si possono impiegare sia **verticalmente** che **orizzontalmente**.

4 il morsetto regolabile ha la funzione di collegare compensi fino a 150 mm di spessore e consente il collegamento ai pannelli del sistema **MAGNUM**.

5 **il sistema MINIMAG può essere abbinato ai pannelli MAGNUM** (casseforme a grande superficie) utilizzando il morsetto regolabile, per una maggiore flessibilità e produttività. In cantieri industriali dove ci sono manufatti di notevole dimensione (adatti al sistema **MAGNUM**), quando ci sono anche vani o nicchie (ideali per il sistema **MINIMAG**), la possibilità di integrare le due tipologie consente di mantenere produttività molto elevate.

6 i pannelli **MINIMAG** possono essere armati inclinati:
- angolo massimo di 18° con dado S19 con alette
- angolo massimo di 13,5° con morsa S19 orientabile.

1 MORSETTO DI COLLEGAMENTO

È sufficiente un colpo di martello per armare e disarmare il blocco di collegamento.

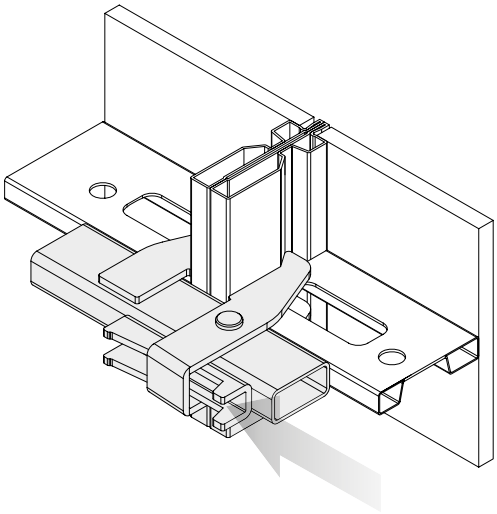

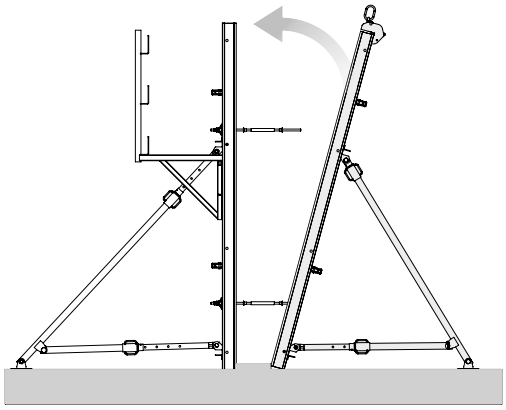

MINIMAG
Tempi ridotti di armo e disarmo con 2 soli tiranti di contrasto.

2 Schema di assemblaggio dei pannelli **MINIMAG**.

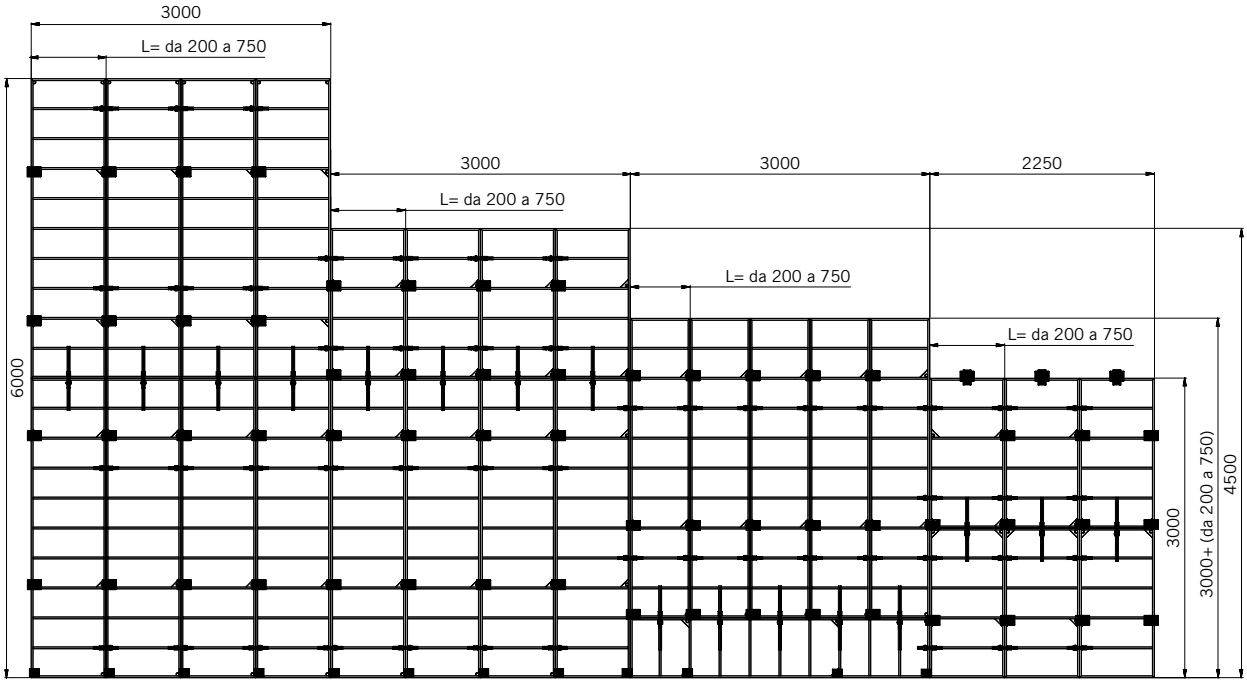

3 4 Morsetto regolabile che collega aste di compenso fino a 150 mm e pannelli **MINIMAG** con **MAGNUM**.

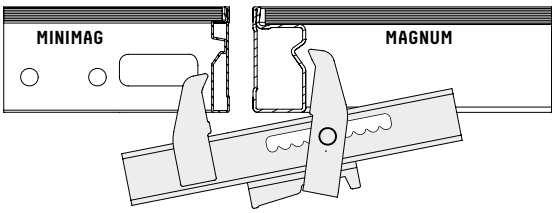

5 Armo di muri inclinati con morsa S19 orientabile.

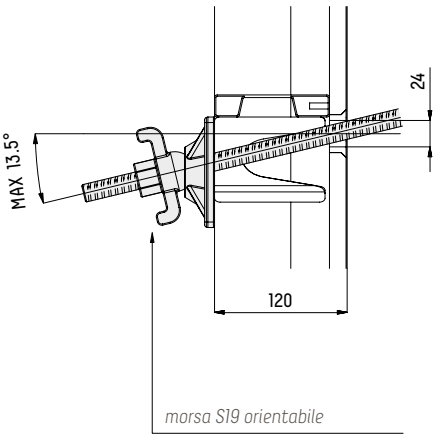

6 Armo di muri inclinati con dado S19 con alette.

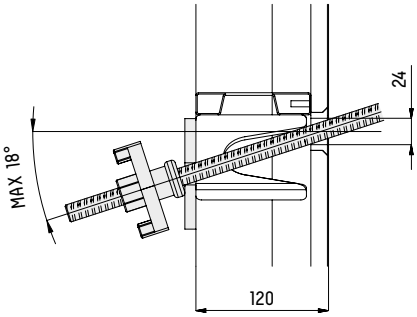

ACCESSORI

Pannelli per getto di pilastri regolabili da 20 a 60 cm ogni 5 cm.

X	Y
200	280
250	330
300	380
350	430
400	480
450	530
500	580
550	630
600	680

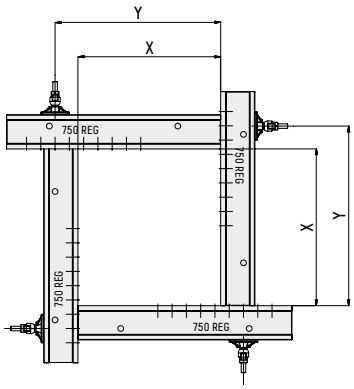

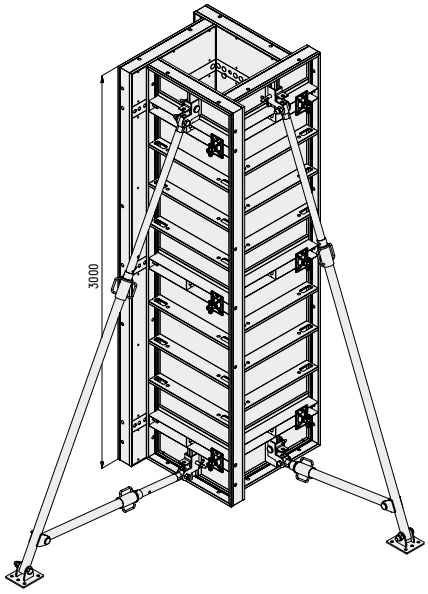

I fori di fissaggio della barra sono predisposti direttamente su una lama in acciaio, che consente velocità nella scelta della dimensione e garantisce una buona durata del prodotto.

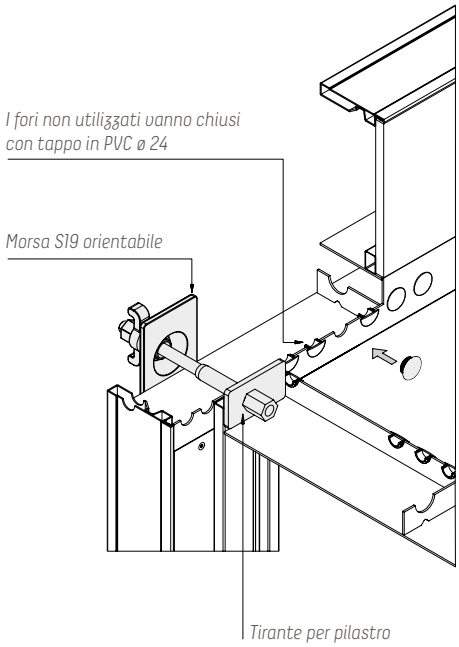

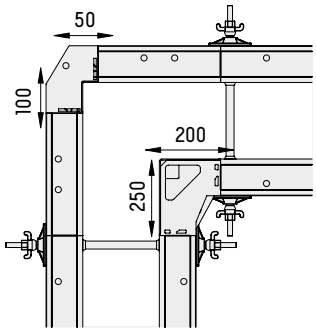

Pannelli angolari per la formazione di nodi d'angolo.

Vano ascensore con angolari conici di disarmo. Un solo tiro di gru per disarmare in un'unica soluzione il cassero interno.

A completamento della gamma, una serie di accessori di servizio quali pannelli sotto misura, aste di compenso, pannelli di compenso, angolari a cerniera, mensole di servizio, piombatura pannelli, mensole di sostegno, travi a contrasto, ecc. per risolvere in assoluta sicurezza qualsiasi problema di cantiere.

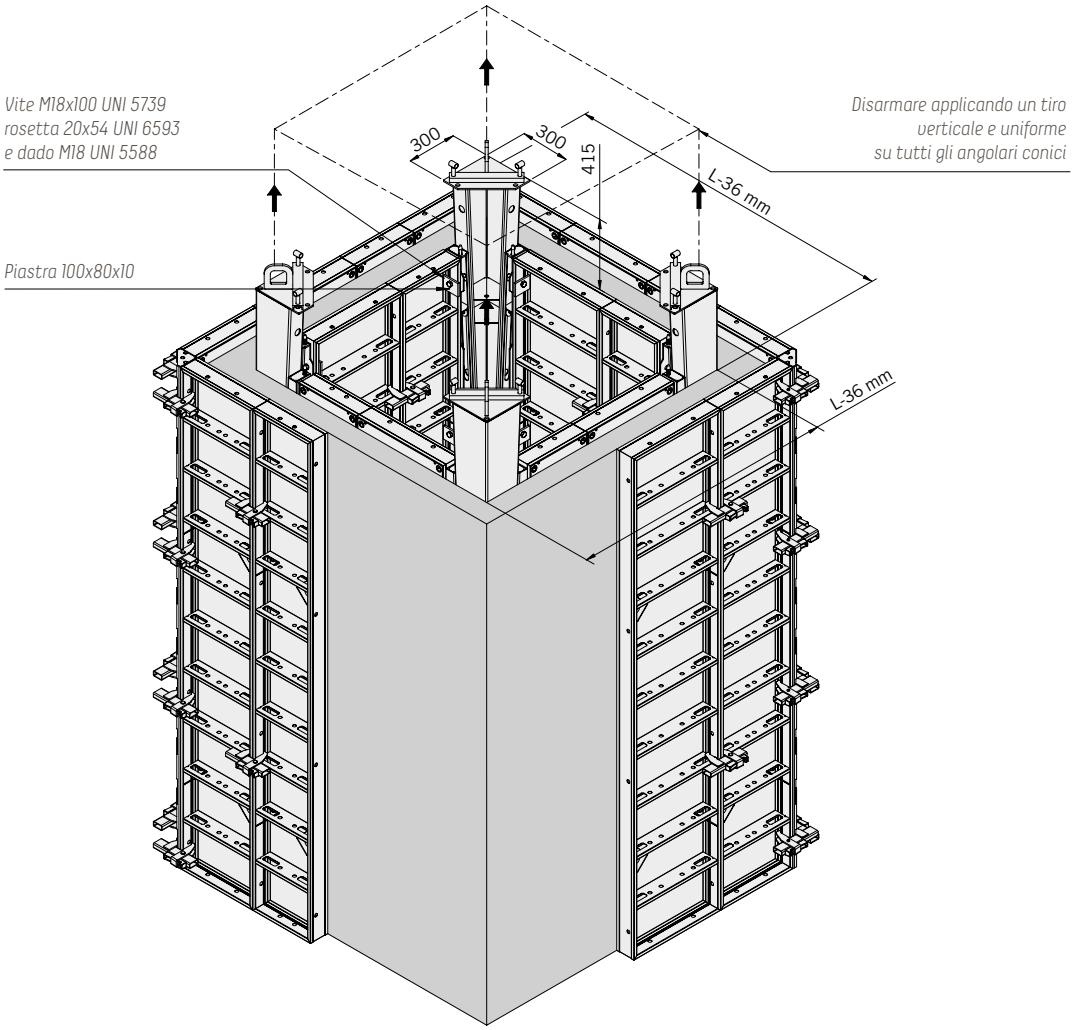

CARATTERISTICHE DEI PANNELLI	PANNELLO 75X300	PANNELLO 60X300	PANNELLO 75X240	PANNELLO 60X240
superficie armata m^2	2,25	1,8	1,8	1,44
accessori di collegamento	2 morsetti Minimag	2 morsetti Minimag	2 morsetti Minimag	2 morsetti Minimag
tiranti filettati	2	2	2	2
incidenza dei tiranti al m^2	1,125	0,9	0,9	0,72
caratteristiche multistrato	15 mm 11 strati			
impieghi per lato di multistrato (dato indicativo)	100	100	100	100
portata cassero	60 kN/m^2	60 kN/m^2	60 kN/m^2	60 kN/m^2
peso elemento	72 kg	62,8 kg	58,7 kg	51,1 kg
incidenza	32 kg/m^2	34,8 kg/m^2	32,6 kg/m^2	35,4 kg/m^2
movimentazione manuale	SI	SI	SI	SI
pannello speciale per pilastri	SI		SI	
MATERIALI DI CONSUMO				
tappi in PVC	4	4	4	4
distanziatori in PVC	2	2	2	2
coni distanziatori in PVC	4	4	4	4

CARATTERISTICHE DEI MATERIALI

Per poter garantire gli alti standard qualitativi e la durata nel tempo, il telaio in acciaio ad alta resistenza, dopo aver subito i processi di sgrassatura e pulitura, viene **verniciato per immersione ed essiccato in forno a 130°**. Il risultato è un telaio altamente resistente alle abrasioni e alle ossidazioni.

Il pannello multistrato ha uno spessore di 15 mm con protezione superficiale in film fenolico (220 g/m^2). È formato da 11 strati di betulla ed ha un assorbimento d'umidità nullo a pannello protetto. I bordi sono protetti con vernice e può essere utilizzato circa 50 volte per lato. Il peso è 9,6 kg/m^2.

Il sistema di casseforme **MINIMAG** è stato progettato e costruito negli stabilimenti **Pilosio** secondo il **prEN 15113-1/206** "Vertical formwork - Part 1 performance requirements, general design and assessment".

ESEMPI DI APPLICAZIONI MISTE

Applicazione particolare per getto di muri rettilinei e curvilinei con raggio variabile. Nel caso in cui si debba gettare dei muri misti, è possibile utilizzare i normali pannelli **MINIMAG** con l'aggiunta di alcuni componenti in tradizionale, avendo l'accortezza di scegliere i pannelli **MINIMAG** con le sottomisure più idonee. Per una finitura cemento a vista, è sufficiente rivestire i cassieri con dei fogli di multistrato da 4 mm.

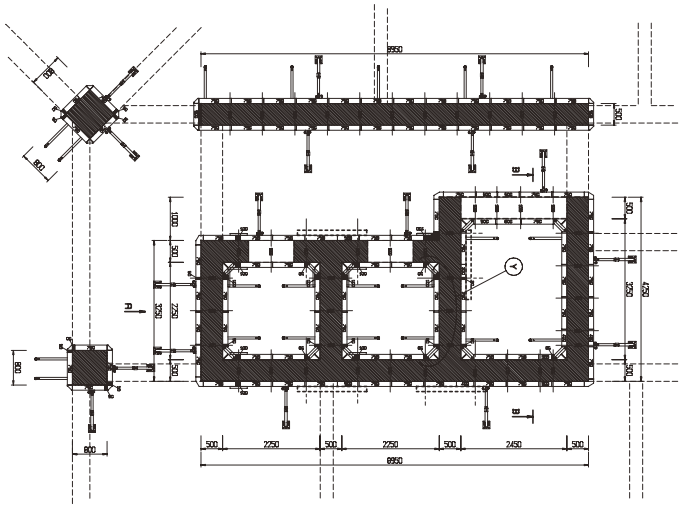

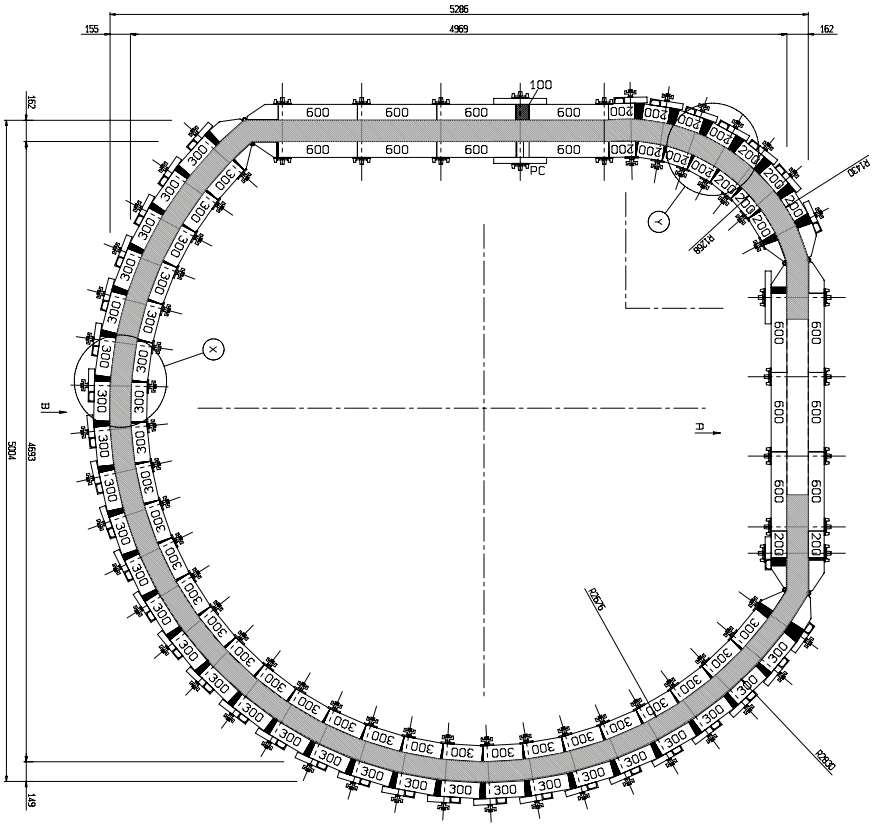

ART.	DIM. MM	PESO KG
PANNELLI H= 300, H= 240		
5213075	750x3000	72.0
5213060	600x3000	62.8
5213050	500x3000	56.8
5213040	400x3000	50.8
5213030	300x3000	44.8
5213020	200x3000	38.6
5212475	750x2400	58.7
5212460	600x2400	51.1
5212450	500x2400	46.2
5212440	400x2400	41.2
5212432	300x2400	36.4
5212420	200x2400	31.3

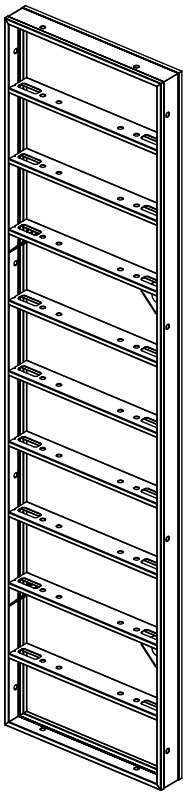

ART.	DIM. MM	PESO KG
PANNELLI H= 150, H= 120		
5211575	750x1500	38.7
5211560	600x1500	33.7
5211550	500x1500	30.3
5211540	400x1500	27.0
5211530	300x1500	23.7
5211520	200x1500	20.2
5211275	750x1200	32.0
5211260	600x1200	27.8
5211250	500x1200	25.1
5211240	400x1200	22.2
5211232	300x1200	19.5
5211220	200x1200	19.2

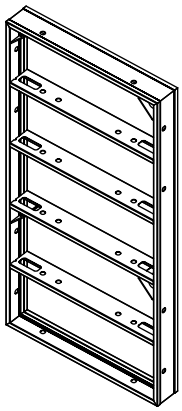

ART.	DIM. MM	PESO KG
PANNELLI REGOLABILI (PER PILASTRI E ANGOLI)		
5223075	750x3000	85.1
5222475	750x2400	72.0

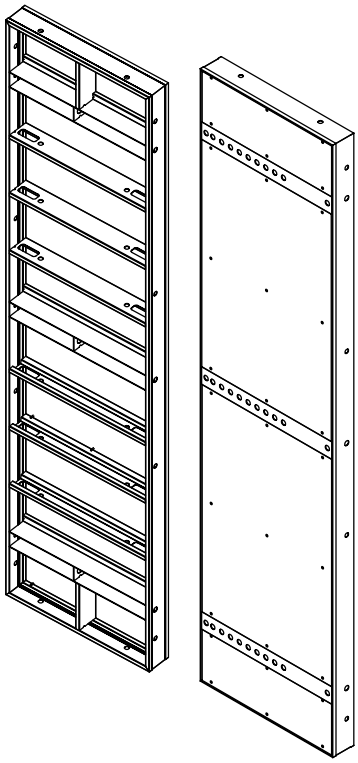

Accessori e ricambi a pagina 324

ART.	DIM. MM	PESO KG
PANNELLI REGOLABILI (PER PILASTRI E ANGOLI)		
5221575	750x1500	47.7
5221275	750x1200	42.0

ART.	DIM. MM	PESO KG
ANGOLARI INTERNI (25+20)		
5233045	3000	78.3
5231545	1500	39.7
5232447	2400	59.0
5231247	1200	29.8

ART.	DIM. MM	PESO KG
ANGOLARE INTERNO (12+12) COMPLETO DI		
5233020	3000	41.3
N° 8 viti M18x50 UNI 5737 Zn		
N° 8 rosette 20x54 UNI 6593 Zn		
5231520	1500	20.7
N° 4 viti M18x50 UNI 5737 Zn		
N° 4 rosette 20x54 UNI 6593 Zn		
5232422	2400	34.2
N° 8 viti M18x50 UNI 5737 Zn		
N° 8 rosette 20x54 UNI 6593 Zn		
5231222	1200	17.1
N° 4 viti M18x50 UNI 5737 Zn		
N° 4 rosette 20x54 UNI 6593 Zn		

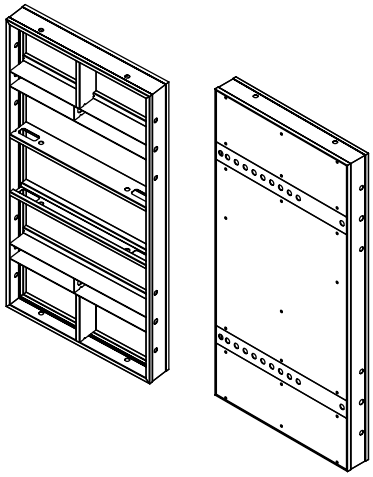

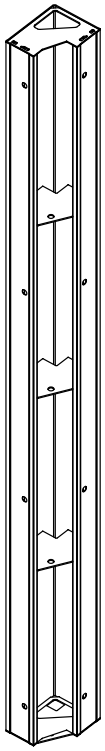

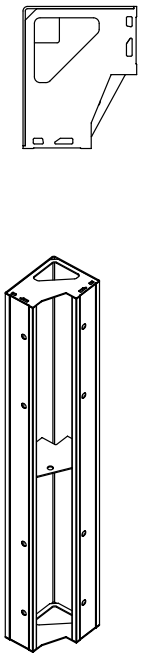

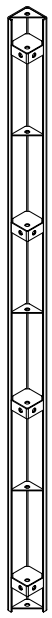

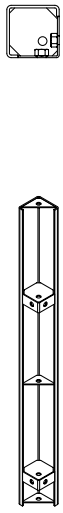

ART.	DIM. MM	PESO KG
ANGOLARI ESTERNI (10+5)		
5233015	3000	52.0
5231515	1500	24.8
5232417	2400	39.0
5231217	1200	20.0

ART.	DIM. MM	PESO KG
ANGOLARE ESTERNO (0+0)		
5233000	3000	31.3
5231500	1500	15.7
5232402	2400	24.9
5231202	1200	12.4

ART.	DIM. MM	PESO KG
ANGOLARI INTERNI A CERNIERA (20+20)		
5233044	3000	91.0
5231544	1500	46.0
5232442	2400	64.1
5231242	1200	32.4

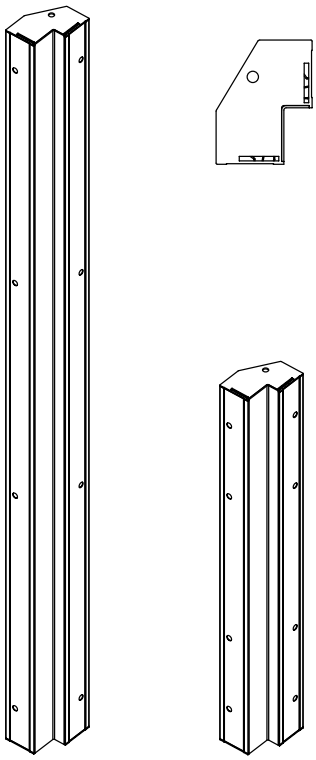

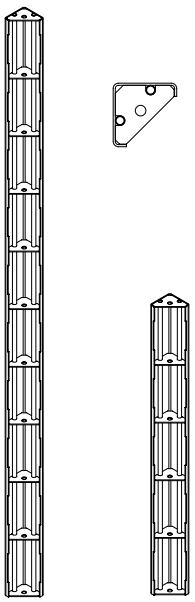

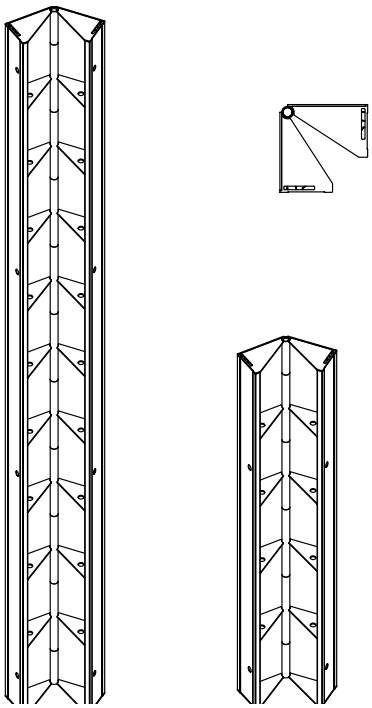

Accessori e ricambi a pagina 324

ART.	DIM. MM	PESO KG
ANGOLARI ESTERNI A CERNIERA (25+25)		
5233054	3000	106.0
5231554	1500	53.8
5232452	2400	77.8
5231252	1200	39.6

ART.	DIM. MM	PESO KG
ANGOLARE CONICO (30+30) COMPLETO DI		
553300	3000	155.0
N° 8 viti M18x100 UNI 5739 Zn		
N° 8 dadi M18 UNI 5588 Zn		
N° 8 rosette 20x54 UNI 6593 Zn		
N° 8 piastre 100x80x10		
5233240	2400	134.0
N° 8 viti M18x60 UNI 5739 Zn		
N° 8 dadi M18 UNI 5588 Zn		
N° 8 rosette 20x54 UNI 6593 Zn		
N° 8 piastre 100x80x10		

ART.	DIM. MM	PESO KG
ASTE DI COMPENSO		
5243005	50x3000	23.5
5243010	100x3000	41.3
5241505	50x1500	12.1
5241510	100x1500	21.3
5242411	100x2400	25.2
5242406	50x2400	18.8
5241211	100x1200	13.6
5241206	50x1200	8.0

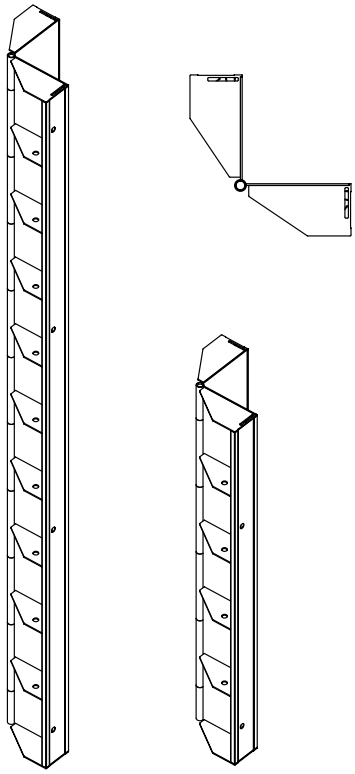

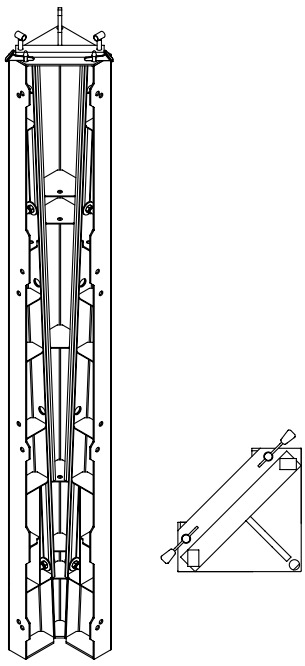

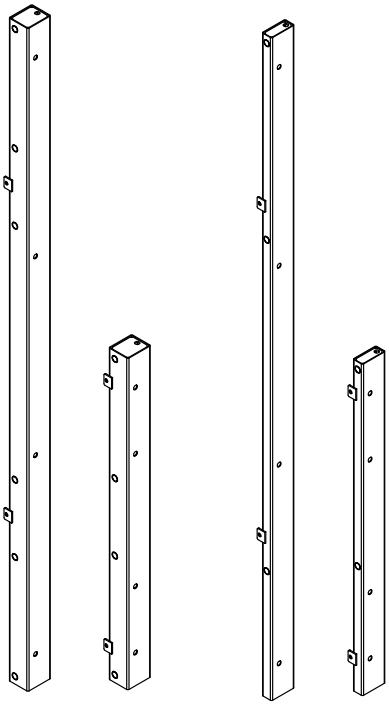

ART.	DIM. MM	PESO KG
PANNELLI DI COMPENSO		
5243040	400x3000	42.7
5241540	400x1500	21.6
5242442	400x2400	41.4
5241242	400x1200	21.0

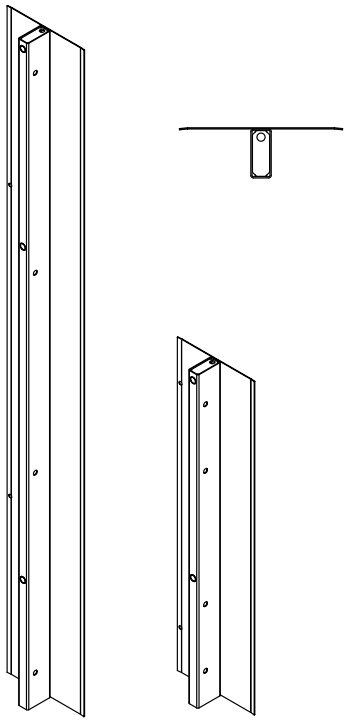

ART.	DIM. MM	PESO KG
MORSETTO ALLINEATORE		
5060010	640	4.6

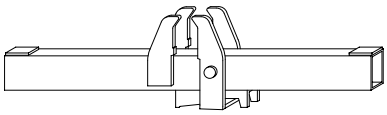

ART.	DIM. MM	PESO KG
PROFILATO AD "U" DI RINFORZO		
554042	400	3.5

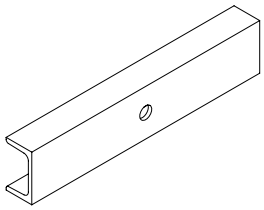

ART.	DIM. MM	PESO KG
MORSETTO		
5260000	250	2.4

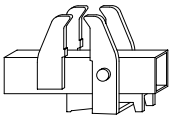

ART.	DIM. MM	PESO KG
BLOCCO ARMO ORIZZONTALE COMPLETO DI		
556070 N° 1 morsa S19	-	7.1

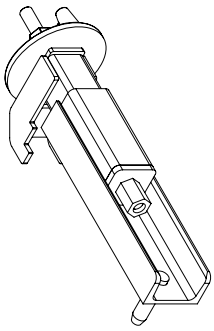

ART.	DIM. MM	PESO KG
TRAVERSA DI RINFORZO		
556080	800	8.5

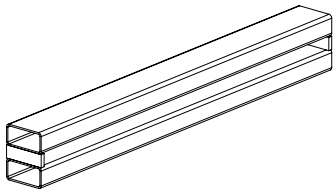

ART.	DIM. MM	PESO KG
MORSETTO REGOLABILE		
5260050	395	3.0

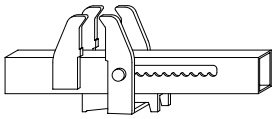

ART.	DIM. MM	PESO KG
BARRA FILETTATA DYWIDAG S19		
583025	ø 17x250	0.37
583050	ø 17x500	0.73
583075	ø 17x750	1.05
583100	ø 17x1000	1.42
583150	ø 17x1500	2.20
583200	ø 17x2000	2.90

CARICO DI ROTTURA 190 kN

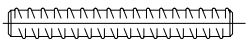

Accessori e ricambi a pagina 324

ART.	DIM. MM	PESO KG
MORSA S19 ORIENTABILE		
583905	100x140	1.2

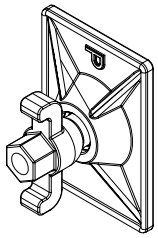

ART.	DIM. MM	PESO KG
PIASTRA PER BARRA FILETTATA		
582930	100x80x10	0.6

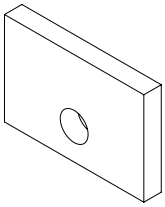

ART.	DIM. MM	PESO KG
TIRANTE ANGOLO ESTERNO		
5250010	-	1.3

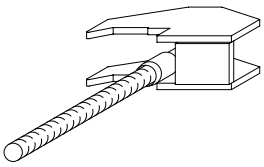

ART.	DIM. MM	PESO KG
DADO S19 CON ALETTE		
583907	57x85	0.34

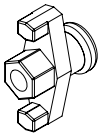

ART.	DIM. MM	PESO KG
PASSATIRANTE MOBILE		
5270020	-	2.7

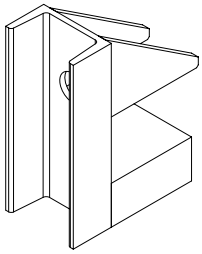

ART.	DIM. MM	PESO KG
TAPPO Ø 24 IN PVC		
584024	ø 24	0.001

ART.	DIM. MM	PESO KG
DADO S19 E ROSETTA 20X54 UNI 6593 ZN		
583910	-	0.11
15R20GZ	-	0.02

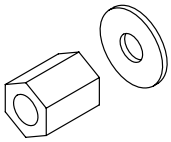

ART.	DIM. MM	PESO KG
TIRANTE PER PILASTRO		
5250005	-	1.0

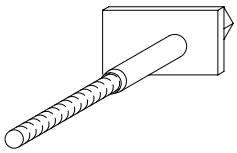

ART.	DIM. MM	PESO KG
TUBO DISTANZIATORE Ø 22 DA 200		
584201	ø int. 22	0.3

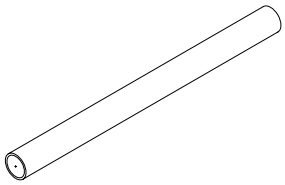

Accessori e ricambi a pagina 324

ART.	DIM. MM	PESO KG
CONO DISTANZIATORE Ø 22		
584101	ø 22	0.002

ART.	DIM. MM	PESO KG
ANCORANTE S19 A PERDERE		
583940	111	0.7

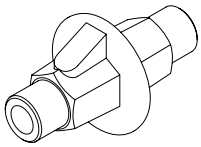

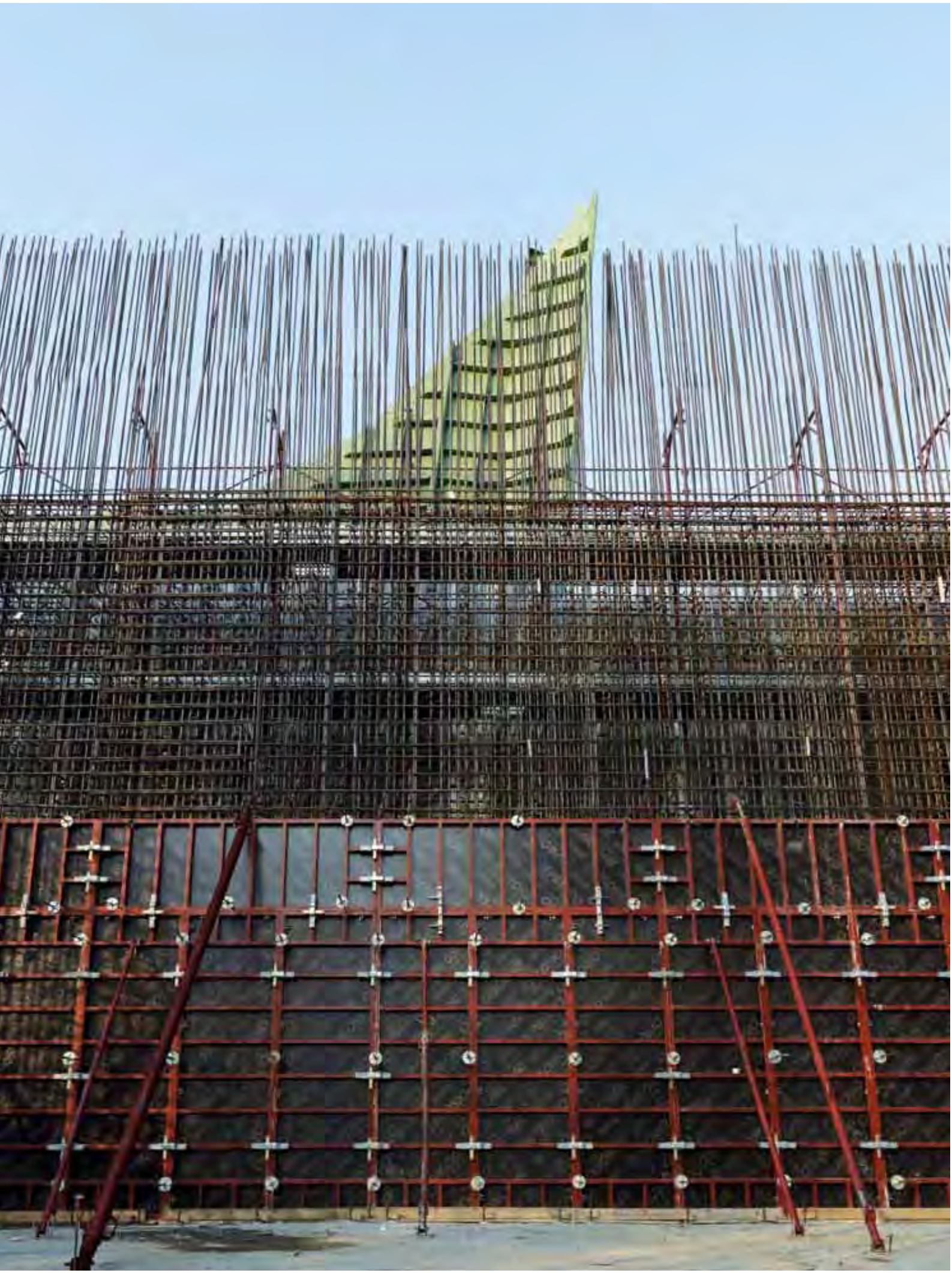

P300

Sistema universale di casseratura modulare adatto ad ogni tipologia di cantiere per l'esecuzione di manufatti verticali gettati in opera. I pannelli **P300** sono il miglior compromesso tra produttività ed economia di esercizio. Semplici e robusti, grazie alla loro modularità sono adatti sia a cantieri di piccole e medie dimensioni che a quelli grandi per l'esecuzione di pareti, muri portanti, pilastri, muri e pareti monofaccia, plinti, pulvini in calcestruzzo.

CAMPI DI IMPIEGO

- plinti e cordoli di fondazione
- pilastri
- muri e pareti in genere
- vani ascensore
- vani scale
- getti monofaccia

Le casseforme **P300** rientrano nella classe 7 secondo il **prEN 15113-1**
Resistenza massima alla pressione 60 kN/m^2.

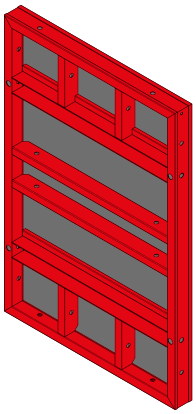

MODULARITÀ

VERSATILITÀ

ELEVATA PRODUTTIVITÀ

PEZZI SPECIALI

P300

PUNTI DI FORZA

- elevata modularità dei pannelli e grande versatilità di impiego
- pannelli utilizzabili sia verticalmente che orizzontalmente
- ampia disponibilità di pannelli sotto misura, aste di compenso e pannelli di compenso per centrare la misura
- i pannelli possono essere armati inclinati, angolo max d'inclinazione 7°
- ampia gamma d'accessori per ogni esigenza (angolari a cerniera, mensole di servizio, piombatura pannelli, mensole di sostegno, travi a contrasto)
- quattro diverse opzioni per armare i nodi d'angolo a seconda delle esigenze di cantiere
- contenitori per pannelli P300 per la rapida e sicura movimentazione e stoccaggio del materiale
- è possibile la sovrapposizione dei contenitori dei pannelli per ottimizzare lo stoccaggio
- **applicazioni speciali**: casseri speciali possono essere studiati e realizzati da **Pilosio** in carpenteria, in abbinamento con i casseri standard **P300**

Alessandria D'Egitto.

CARATTERISTICHE

Pannello base da 100x300 cm corredato da pochi e semplici accessori, blocco rapido di collegamento per consentire operazioni di armatura, spostamento e ri-armatura in tempi rapidissimi. Telaio verniciato e superficie controgetto in pannello multistrato finlandese ad alta resistenza di 18 mm di spessore per garantire un elevato numero di impieghi.
Disponibile nelle seguenti misure:

MISURE DISPONIBILI

H 300 cm	H 150 cm	H 100 cm	pannello regolabile per pilastri
100x300	100x150	100x100	100x300
200x300			100x150
90x300	90x150	90x100	100x100
80x300	80x150	80x100	
70x300	70x150	70x100	
60x300	60x150	60x100	
50x300	50x150	50x100	
40x300	40x150	40x100	
30x300	30x150	30x100	
20x300	20x150	20x100	

I pannelli possono essere utilizzati indifferentemente sia in verticale che in orizzontale.

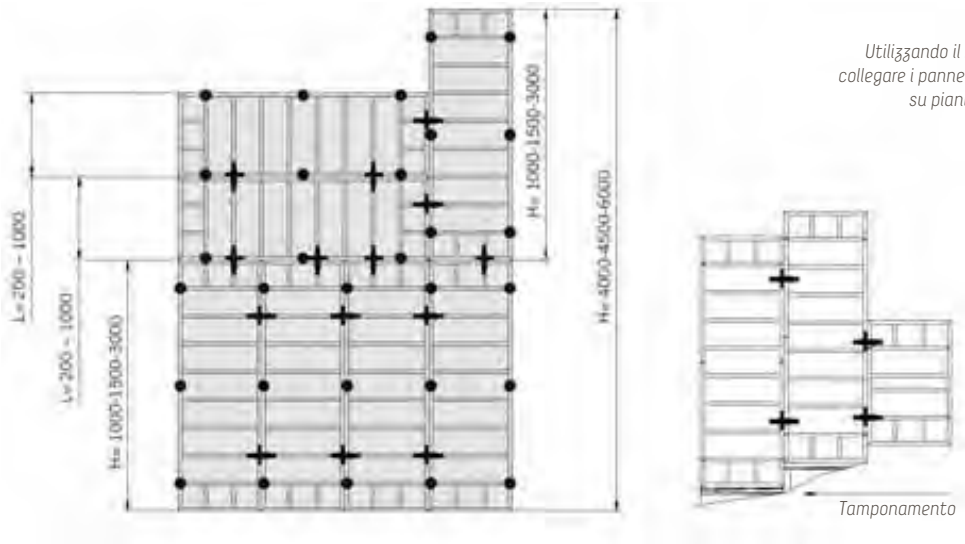

*Utilizzando il blocco **P300** si può collegare i pannelli sfalsati per getti su piani inclinati o gradini.*

SISTEMA DI AGGANCIO

Il blocco di collegamento **P300** garantisce rapidità di assemblaggio e perfetto allineamento dei casseri.
Incidenza: 1 blocco ogni 1,5 m^2.
Vantaggi:
- rapidità di montaggio e smontaggio
- allineamento e unione perfettamente complanare dei pannelli
- semplicità di uso in ogni situazione: un solo colpo di martello dall'alto in basso per chiudere il blocco.

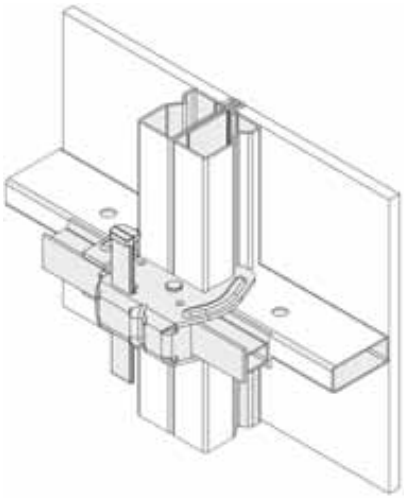

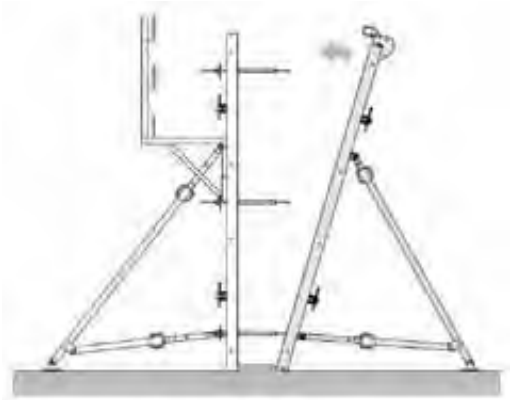

Messa in opera dei casseri.

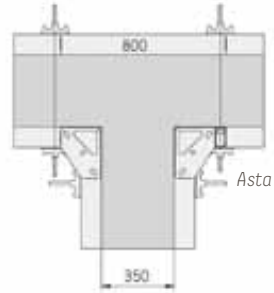

Asta di compenso da 50

Pannelli angolari per la formazione di nodi d'angolo e nodi a "T".

pannello posto orizzontalmente

*I pannelli **P300** possono essere armati inclinati, sia in verticale che in orizzontale fino a un massimo di 7° rispetto alla verticale. Per inclinazioni superiori, si utilizzano pannelli in orizzontale con dei compensi in legno intercalati tra pannello e pannello.*

ACCESSORI

Pannelli per getto di pilastri regolabili da 20 a 85 cm ogni 5 cm.

X	Y
200	260
250	310
300	360
350	410
400	460
450	510
500	560
550	610
600	660
650	710
700	760
750	810
800	860
850	910

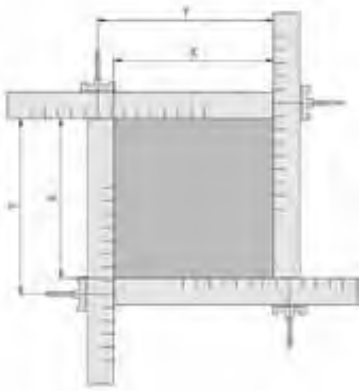

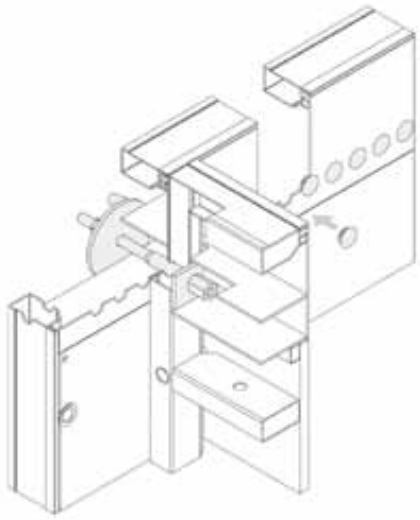

Vano ascensore con angolari conici di disarmo. Un solo tiro di gru per disarmare in un'unica soluzione il cassero interno.

A completamento della gamma, una serie di accessori di servizio quali pannelli sotto misura, aste di compenso, pannelli di compenso, angolari a cerniera, mensole di servizio, piombatura pannelli, mensole di sostegno, travi a contrasto, ecc. per risolvere in assoluta sicurezza qualsiasi problema di cantiere.

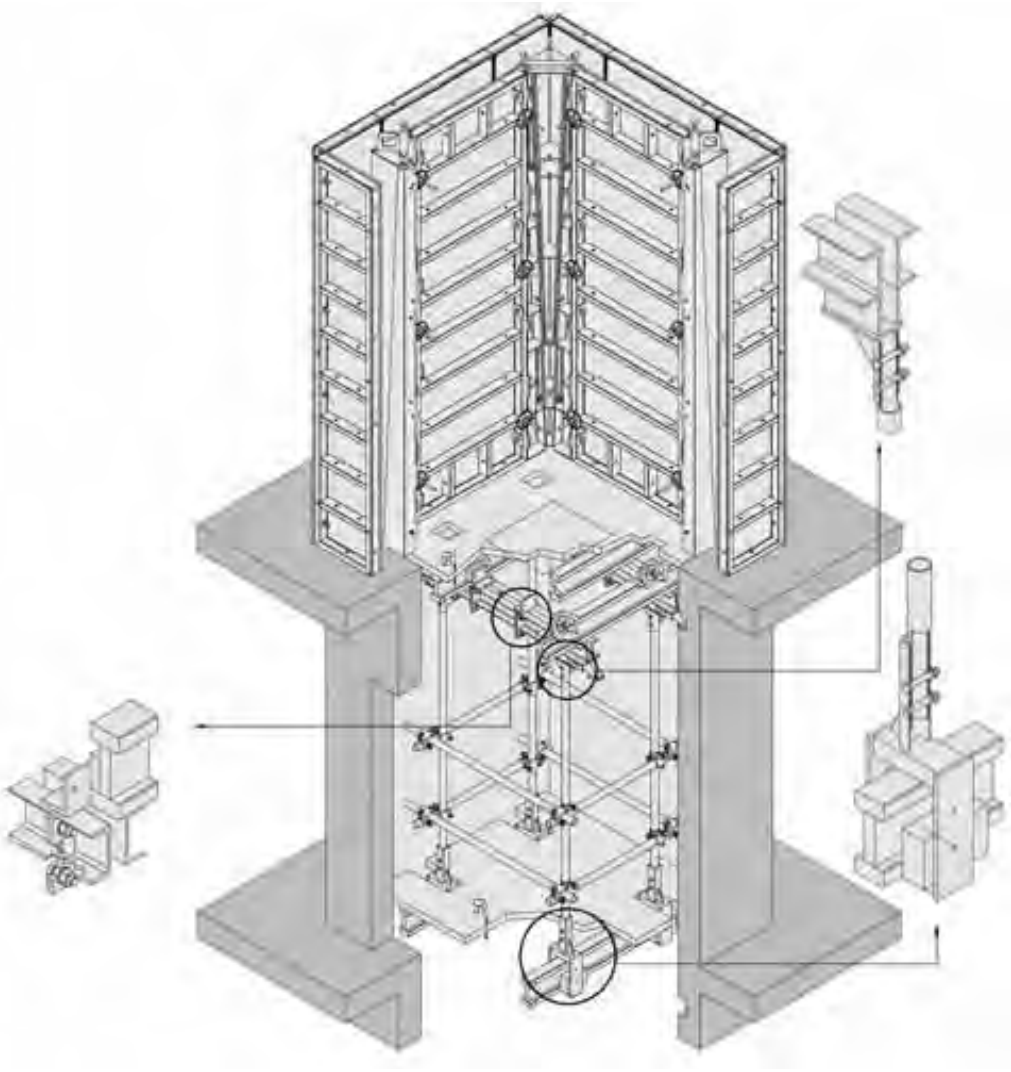

CARATTERISTICHE DEI MATERIALI

Per poter garantire gli alti standard qualitativi e la durata nel tempo, il telaio in acciaio ad alta resistenza, dopo aver subito i processi di sgrassatura e pulitura, viene verniciato per immersione ed essicato in forno a 130°. Il risultato è un telaio altamente resistente alle abrasioni e alle ossidazioni.
Il pannello multistrato ha uno spessore di 18 mm con protezione superficiale in film fenolico (220 g/m^2). È formato di 13 strati di betulla ed ha un assorbimento d'umidità nullo a pannello protetto. I bordi sono protetti con vernice e può essere utilizzato circa 100 volte per lato. Il peso è 11,35 kg/m^2.

Il sistema di casseforme **P300** è stato progettato e costruito negli stabilimenti **Pilosio** secondo le norme **prEN 15113-1/206** "Vertical formwork - Part 1 performance requirements, general design and assessment".

CARATTERISTICHE DEL PANNELLO BASE DA 100X300	
Superficie armata m^2	3
Accessori di collegamento	2 blocchi di collegamento
Tiranti filettati	3
Incidenza al m^2	1
Caratteristiche multistrato	18 mm 13 strati betulla – 220 gr. film/m^2
Impieghi per facciata circa	100
Portata cassero	60 kN/m^2 (80 kN/m^2 pilastro)
Peso elemento	110 kg
Incidenza kg/m^2	36,66
Movimentazione manuale	NO
Pannello speciale per pilastri	SI
MATERIALI DI CONSUMO	
Tappi in PVC	3
Distanziatori in PVC	3
Coni distanziatori in PVC	6
Disarmante	SI

Calgari, Canada.

APPLICAZIONI SPECIALI

Per speciali esigenze di cantiere, l'ufficio tecnico Pilosio progetta e realizza in carpenteria tutti i componenti necessari per il getto di manufatti non standard.
Per il getto di vasche circolari, i pannelli **P300** vengono assemblati con particolari compensi che consentono di seguire la curvatura del manufatto.

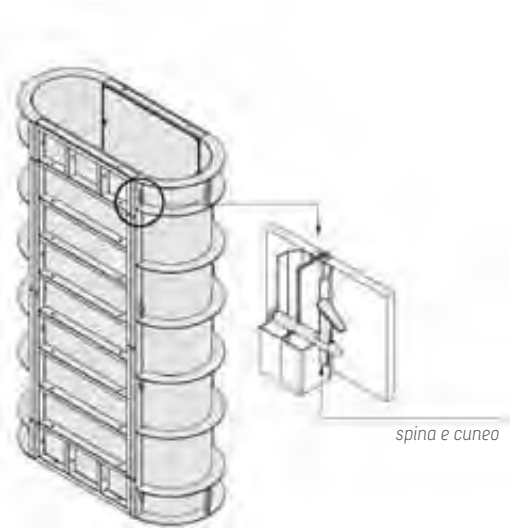

Cassero P300 abbinato a pezzi speciali realizzati ad hoc, per armare manufatti di grande dimensione quali spalle per viadotto e vasche circolari.

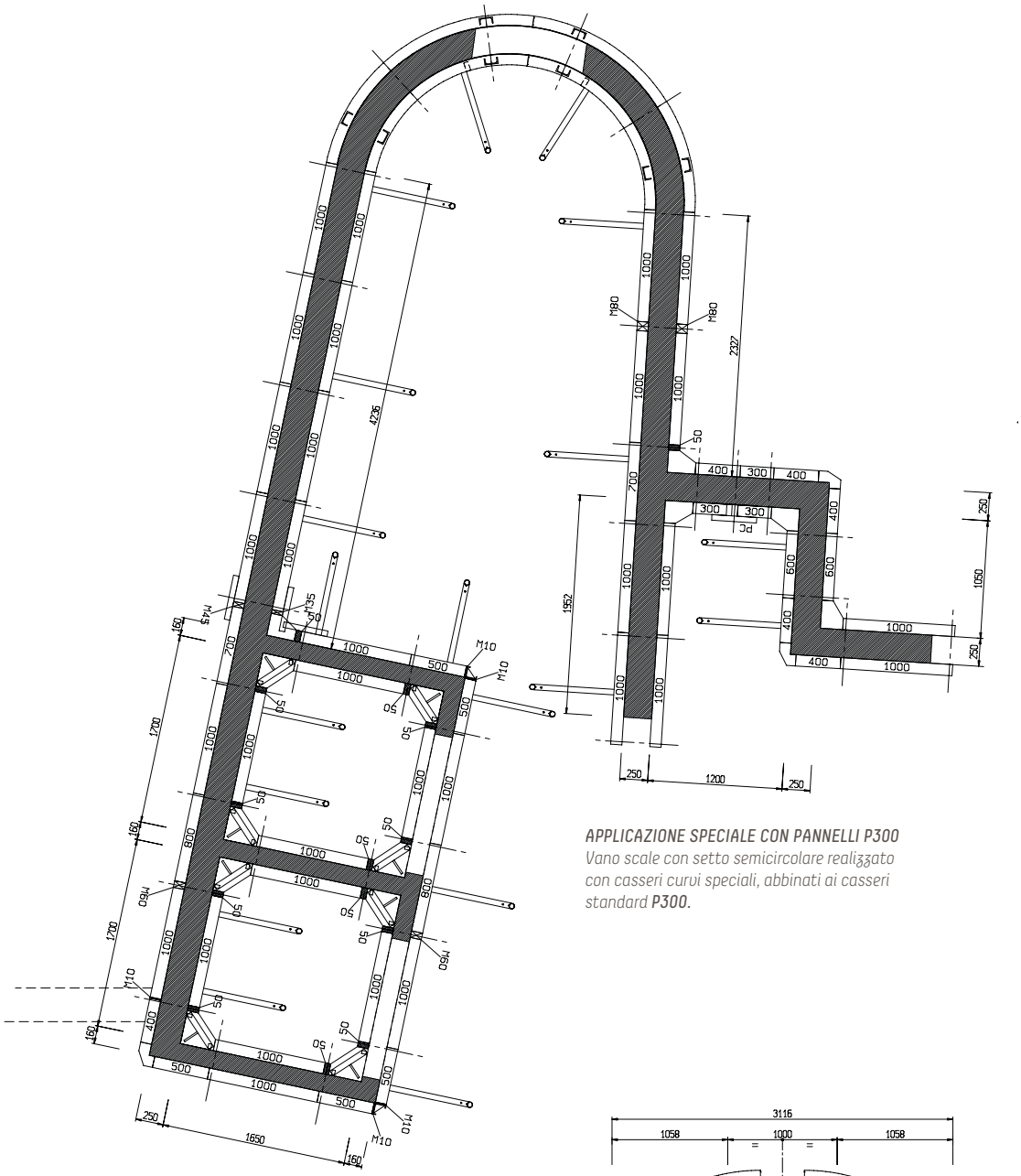

APPLICAZIONE SPECIALE CON PANNELLI P300
*Vano scale con setto semicircolare realizzato con casseri curvi speciali, abbinati ai casseri standard **P300**.*

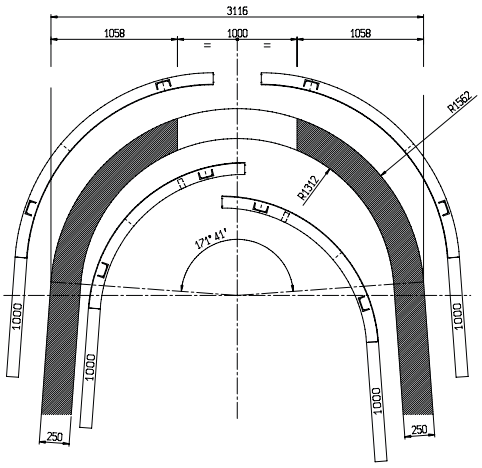

ART.	DIM. MM	PESO KG
PANNELLO 100X300		
551100	1000x3000	110.0

ART.	DIM. MM	PESO KG
PANNELLO 200X300		
551200	2000x3000	298.0

ART.	DIM. MM	PESO KG
PANNELLO CON ALTEZZA H= 300		
551090	900x3000	98.0
551080	800x3000	90.0
551070	700x3000	83.0
551060	600x3000	76.0
551050	500x3000	68.0
551040	400x3000	61.0
551030	300x3000	53.0
551020	200x3000	44.0

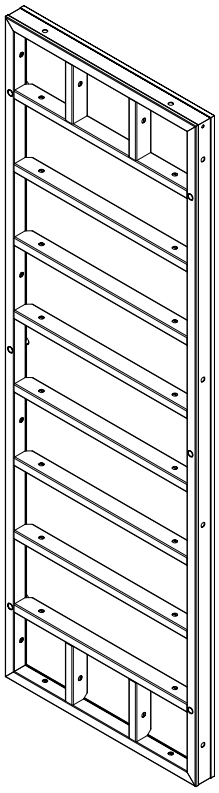

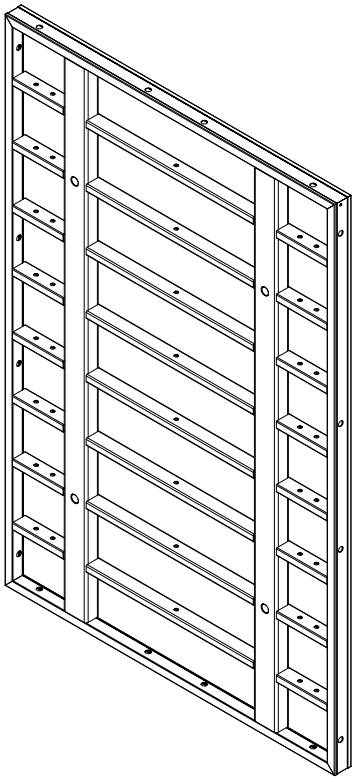

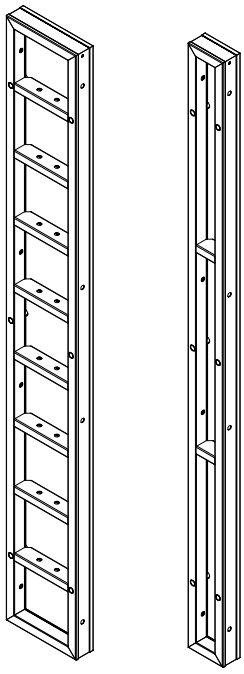

Accessori e ricambi a pagina 324

ART.	DIM. MM	PESO KG
PANNELLO CON ALTEZZA H= 150		
550100	1000x1500	62.5
550090	900x1500	54.4
550080	800x1500	50.0
550070	700x1500	45.8
550060	600x1500	41.4
550050	500x1500	37.3
550040	400x1500	33.0
550030	300x1500	28.7
550020	200x1500	23.4

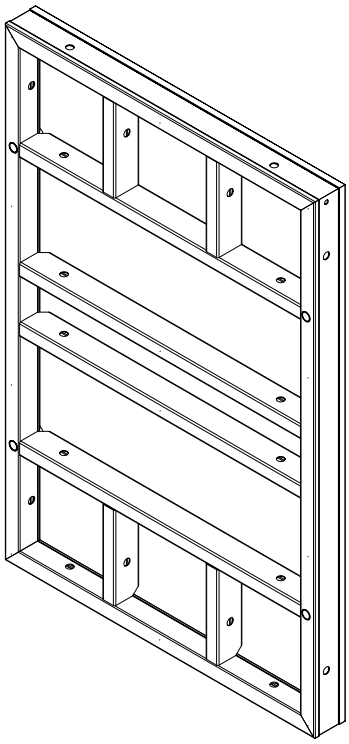

ART.	DIM. MM	PESO KG
PANNELLO CON ALTEZZA H= 100		
55A100	1000x1000	45.0
55A090	900x1000	38.0
55A080	800x1000	35.0
55A070	700x1000	32.0
55A060	600x1000	29.0
55A050	500x1000	26.0
55A040	400x1000	23.0
55A030	300x1000	20.0
55A020	200x1000	17.0

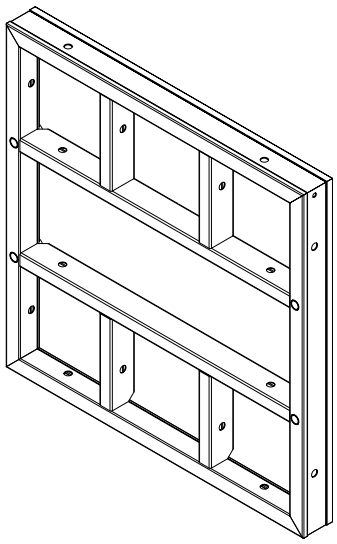

ART.	DIM. MM	PESO KG
PANNELLO PER PILASTRI		
551105F	1000x3000	140.0

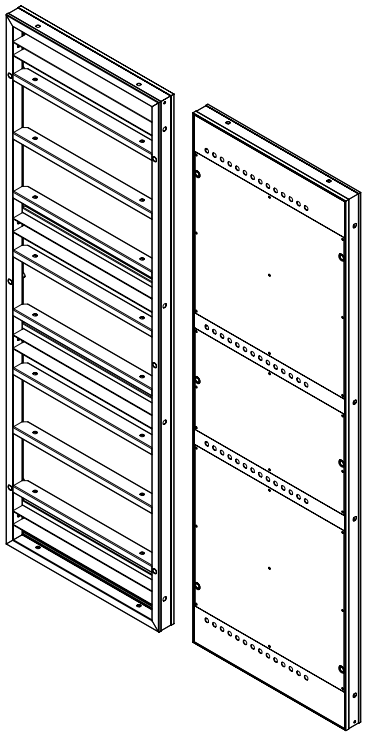

ART.	DIM. MM	PESO KG
PANNELLO PER PILASTRI		
550105F	1000x1500	70.5

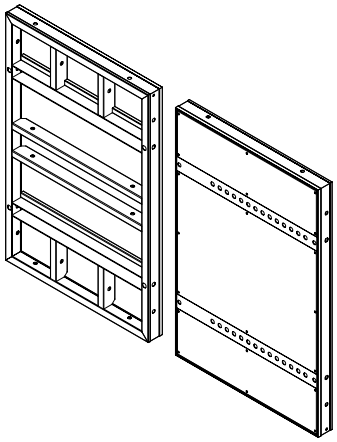

ART.	DIM. MM	PESO KG
PANNELLO PER PILASTRI		
55A105F	1000x1000	52.5

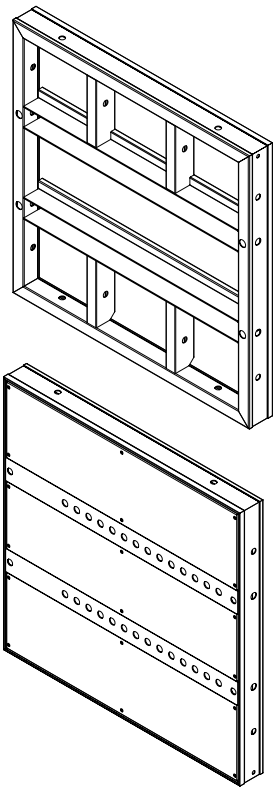

ART.	DIM. MM	PESO KG
ANGOLARI INTERNI (25+20)		
553045	3000	78.3
553145	1500	39.7
55B045	1000	28.0

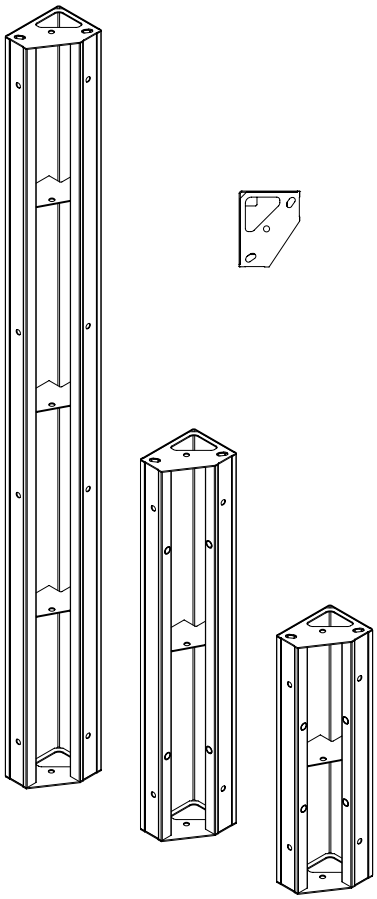

ART.	DIM. MM	PESO KG
ANGOLARI INTERNI (10+10) COMPLETI DI		
553010	3000	33.8
N° 8 viti M18x80 UNI 5737 Zn		
N° 8 rosette 20x54 UNI 6593 Zn		
553110	1500	17.1
N° 4 viti M18x80 UNI 5737 Zn		
N° 4 rosette 20x54 UNI 6593 Zn		
55B110	1000	11.9
N° 4 viti M18x80 UNI 5737 Zn		
N° 4 rosette 20x54 UNI 6593 Zn		

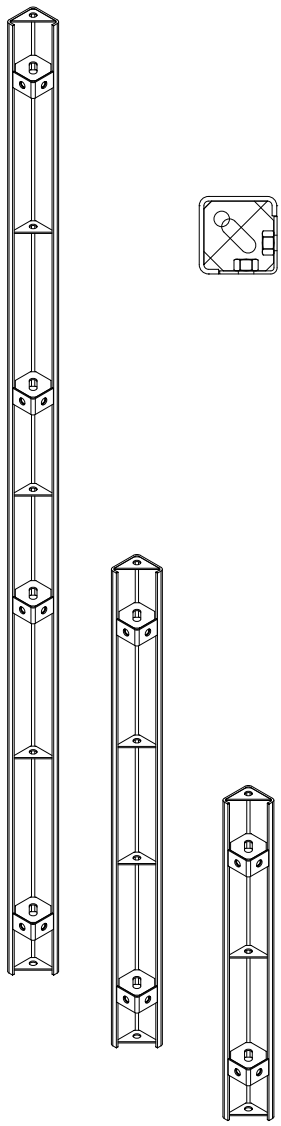

Accessori e ricambi a pagina 324

ART.	DIM. MM	PESO KG
ANGOLARI ESTERNI (10+5)		
553015	3000	52.0
553115	1500	24.8
55B015	1000	16.9

ART.	DIM. MM	PESO KG
ANGOLARI ESTERNI (0+0) COMPLETI DI		
553000	3000	37.1
N° 8 viti M18x100 UNI 5739 Zn		
N° 8 dadi M18 UNI 5588 Zn		
N° 8 rosette 20x54 UNI 6593 Zn		
553100	1500	18.6
N° 4 viti M18x100 UNI 5739 Zn		
N° 4 dadi M18 UNI 5588 Zn		
N° 4 rosette 20x54 UNI 6593 Zn		
55B100	1000	13.4
N° 4 viti M18x100 UNI 5739 Zn		
N° 4 dadi M18 UNI 5588 Zn		
N° 4 rosette 20x54 UNI 6593 Zn		

ART.	DIM. MM	PESO KG
ANGOLARI INTERNI (22+22) A CERNIERA		
553180	3000	91.0
553178	1500	46.0
55B180	1000	31.5

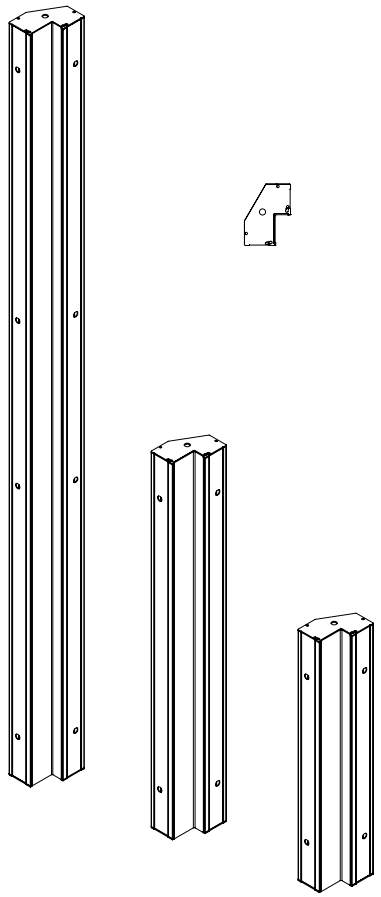

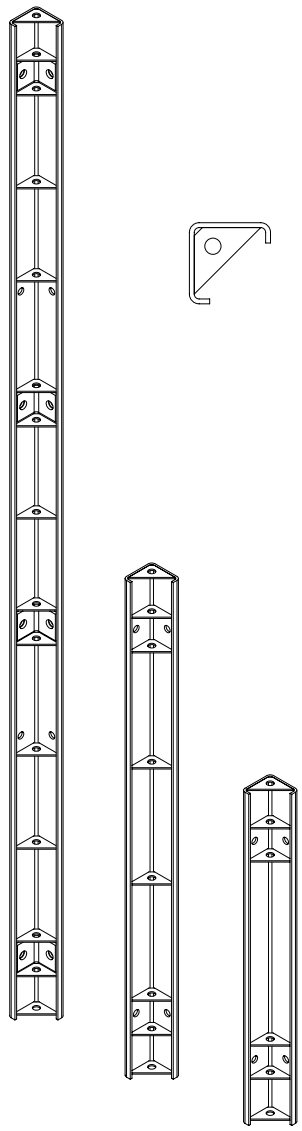

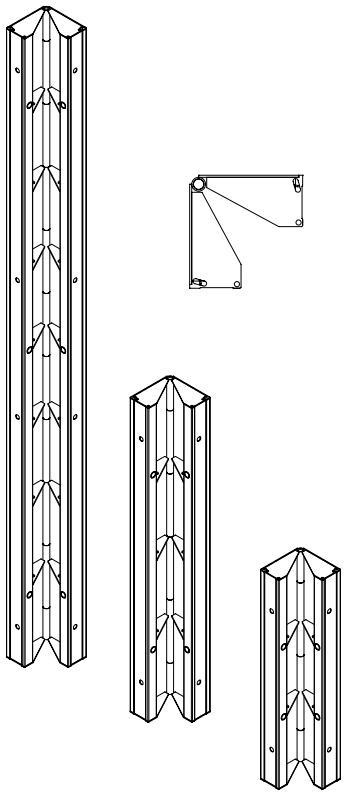

ART.	DIM. MM	PESO KG
ANGOLARI ESTERNI (27+27) A CERNIERA		
553260	3000	106.0
553258	1500	53.8
55B260	1000	36.9

ART.	DIM. MM	PESO KG
ANGOLARE CONICO (30+30)X300 COMPLETO DI		
553300	3000	155.0
N° 8 viti M18x100 UNI 5737 Zn		
N° 8 dadi M18 UNI 5588 Zn		
N° 8 rosette 20x54 UNI 6593 Zn		
N° 8 piastre 100x80x10 Zn		

ART.	DIM. MM	PESO KG
ANGOLARE CONICO PER PLINTI		
553290	1500	34.3

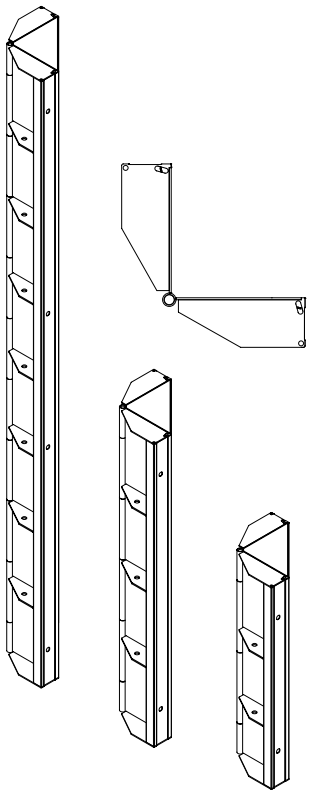

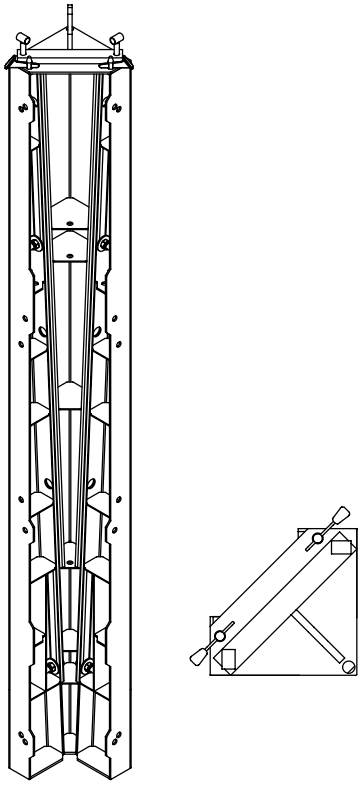

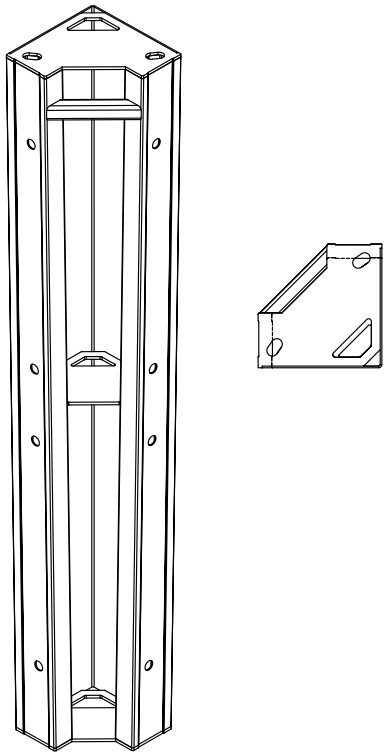

Accessori e ricambi a pagina 324

ART.	DIM. MM	PESO KG
ASTE DI COMPENSO		
554005	50x3000	14.7
554105	50x1500	7.7
55C005	50x1000	5.4
554010	100x3000	9.7
554110	100x1500	10.4
55C010	100x1000	7.3

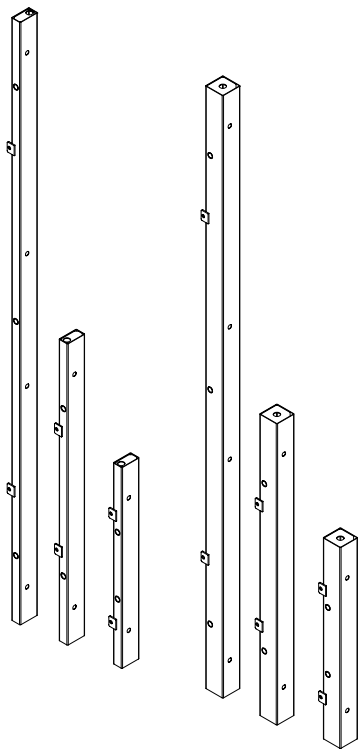

ART.	DIM. MM	PESO KG
ASTA DI COMPENSO CONICA		
554015	3000	41.0

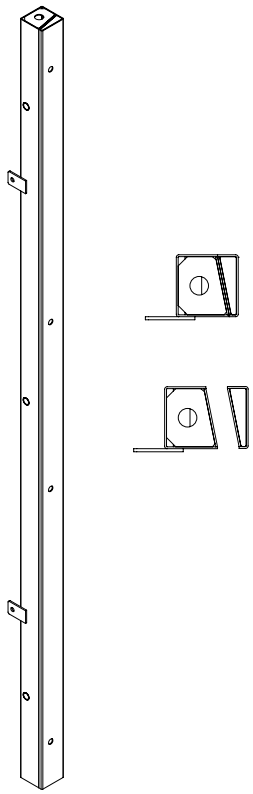

ART.	DIM. MM	PESO KG
PANNELLI DI COMPENSO		
554040	3000	42.7
554140	1500	21.6
55C040	1000	14.6

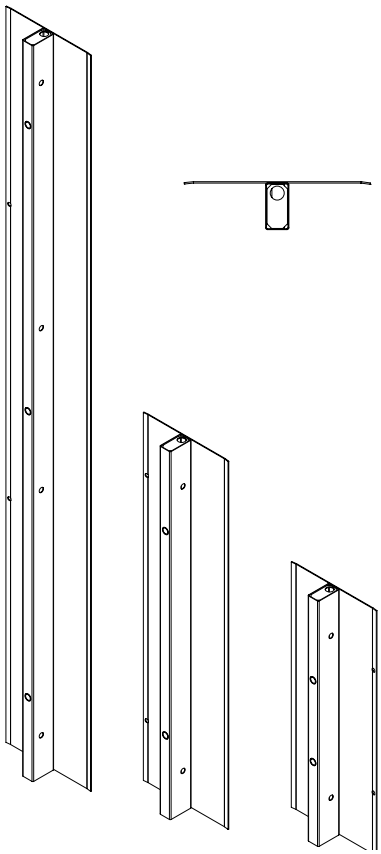

ART.	DIM. MM	PESO KG
PROFILATO AD "U" DI RINFORZO		
554042	400	3.5

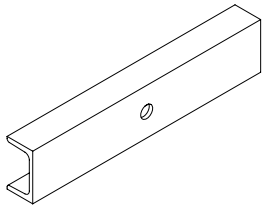

ART.	DIM. MM	PESO KG
BLOCCO P300		
556000	-	5.4

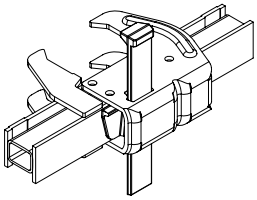

ART.	DIM. MM	PESO KG
CUNEO P300		
581100	-	0.15

ART.	DIM. MM	PESO KG
TRAVERSA DI RINFORZO DA 80		
556080	800	8.8

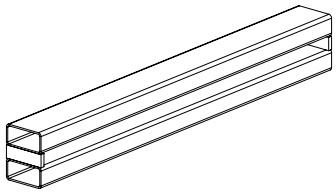

ART.	DIM. MM	PESO KG
BLOCCO VITE P300		
556020	-	4.3

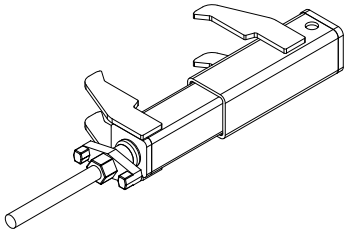

ART.	DIM. MM	PESO KG
COPIGLIA DI SICUREZZA DA 3		
15COP3	ø 3	0.008

ART.	DIM. MM	PESO KG
TRAVERSA DI RINFORZO DA 160		
556160	1600	35.2

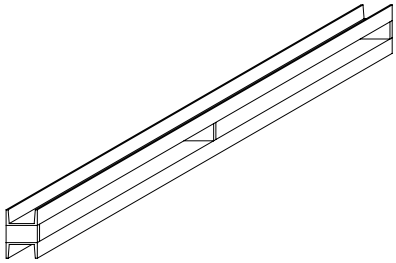

ART.	DIM. MM	PESO KG
SPINA P300		
581010	ø 19x148	0.33

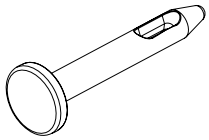

ART.	DIM. MM	PESO KG
ALLINEATORE A CUNEO COMPLETO DI		
K556030 N°2 spine P300	-	4.9

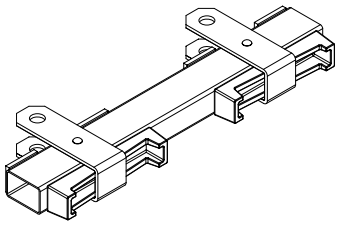

Accessori e ricambi a pagina 324

ART.	DIM. MM	PESO KG
ALLINEATORE A VITE PER ANGOLO INTERNO COMPLETO DI		
K556050	-	6.6
N° 1 dado S19 con alette		
N° 2 spine P300		

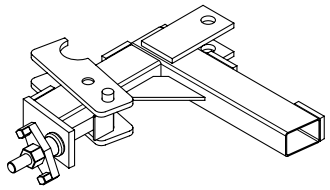

ART.	DIM. MM	PESO KG
BARRA FILETTATA DYWIDAG S19		
583025	ø 17x250	0.37
583050	ø 17x500	0.73
583075	ø 17x750	1.05
583100	ø 17x1000	1.42
583150	ø 17x1500	2.20
583200	ø 17x2000	2.90

CARICO DI ROTTURA 190 kN

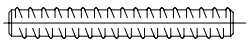

ART.	DIM. MM	PESO KG
DADO S19 CON ALETTE		
583907	57x85	0.34

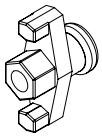

ART.	DIM. MM	PESO KG
ALLINEATORE A VITE PER ANGOLO ESTERNO COMPLETO DI		
K556060	-	7.0
N° 1 dado S19 con alette		
N° 2 spine P300		

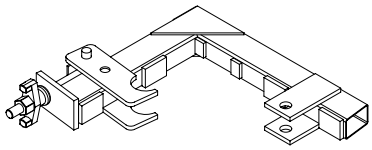

ART.	DIM. MM	PESO KG
MORSA S19		
583900	ø 130	1.2

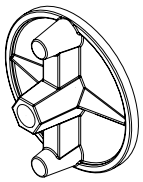

ART.	DIM. MM	PESO KG
DADO S19 E ROSETTA 20X54 UNI 6593 ZN		
583910	-	0.11
15R18GZ	-	0.02

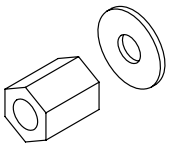

ART.	DIM. MM	PESO KG
BLOCCO ARMO ORIZZONTALE COMPLETO DI		
556070	-	7.1
N° 1 morsa S19		

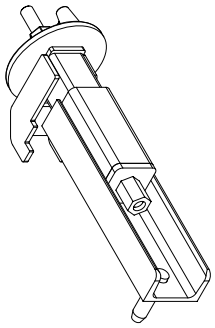

ART.	DIM. MM	PESO KG
MORSA S19 ORIENTABILE		
583905	100x140	1.2

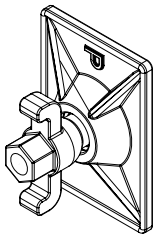

ART.	DIM. MM	PESO KG
PIASTRA PER BARRA FILETTATA		
582930	100x80x10	0.6

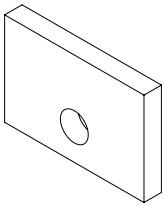

Accessori e ricambi a pagina 324

ART.	DIM. MM	PESO KG
PASSATIRANTE MOBILE		
557020	-	3.0

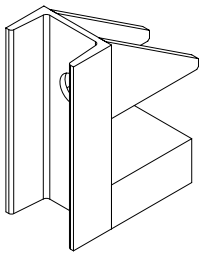

ART.	DIM. MM	PESO KG
TIRANTE PER PILASTRO		
555050	-	0.8

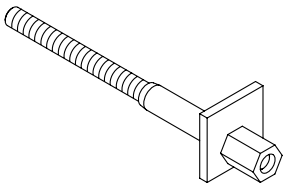

ART.	DIM. MM	PESO KG
TIRANTE ANGOLO ESTERNO		
555040	-	2.1

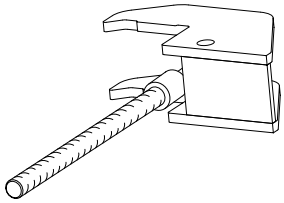

ART.	DIM. MM	PESO KG
TAPPO Ø 22 IN PVC		
584024	ø 24	0.001

ART.	DIM. MM	PESO KG
TUBO DISTANZIATORE Ø 22 DA 200		
584201	ø int. 22	0.3

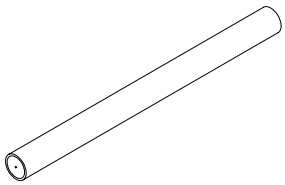

ART.	DIM. MM	PESO KG
CONO DISTANZIATORE Ø 22		
584101	ø 22	0.002

ART.	DIM. MM	PESO KG
ANCORANTE S19 A PERDERE		
583940	111	0.7

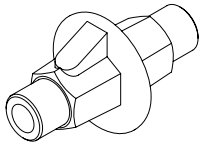

MAGNUM

Sistema di cassaforma modulare per grandi superfici, **MAGNUM** rappresenta la soluzione ideale per cantieri di notevoli dimensioni e per ottenere elevata produttività anche nelle condizioni più gravose.
Pannello base o rinforzato da 240x300 cm, pari a 7,20 m^2 con soli 4 passaggi barra per i tiranti di contrasto e due soli blocchi di collegamento.
Pochi accessori di collegamento consentono di realizzare grandi superfici armate da movimentare in unica soluzione ed anche getti monofaccia fino a 7.50 m di altezza, getti rampanti in elevazione, getti di pareti e pilastri fino a 9,0 – 10,0 m di altezza e qualsiasi altro manufatto gettato in opera.

Le casseforme **MAGNUM** rientrano nella classe 7 secondo il **prEN 15113-1.**
Tenuta massima alle pressioni del getto in calcestruzzo di 60 kN/m^2 nella versione base e 100 kN/m^2 per la versione rinforzata.

Pennsylvania USA

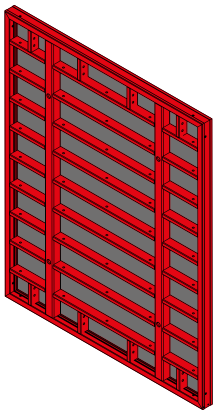

MODULARITÀ

ELEVATA PRODUTTIVITÀ

VERSATILITÀ

MAGNUM

PUNTI DI FORZA

- grande modularità dei pannelli che possono essere utilizzati sia verticalmente che orizzontalmente
- disponibilità di sottomisure ed elementi di compenso per centrare la misura
- il pannello base 240x300 cm è il più robusto delle casseforme **Pilosio** (411 kg), con caratteristiche che consentono impieghi fino a 60/80 kN/m^2 nella versione base e fino a 100 kN/m^2 per quello rinforzato
- alta produttività del pannello di grandi dimensioni con superficie di 7,2 m^2
- 1 tirante ogni 1,8 m^2, 1 blocco di collegamento ogni 3,6 m^2, passaggio barra con boccola conica
- possibilità di getto con cemento "**Self Compacting Concrete**"
- il sistema **MAGNUM** può essere abbinato ai pannelli **MINIMAG** utilizzando il morsetto regolabile
- i pannelli possono essere armati inclinati
- ampia gamma d'accessori per ogni esigenza (angolari a cerniera, mensole di servizio, piombatura pannelli, mensole di sostegno, travi a contrasto)
- 3 diverse opzioni per armare i nodi d'angolo a seconda delle esigenze di cantiere

CARATTERISTICHE

Casseforme **MAGNUM** 240x300 con tiranti interni al pannello e 120x300 cm (comprese tutte le sottomisure) con tiranti perimetrali di grande superficie e con pochi accessori.

MISURE DISPONIBILI

H 300 cm	H 150 cm	pannello regolabile per pilastri
240x300	120x150	100x300
240x300 rinforzato	100x150	100x150
120x300	90x150	
100x300	80x150	
90x300	70x150	
80x300	60x150	
70x300	50x150	
60x300	40x150	
50x300	30x150	
40x300		
30x300		

SISTEMA D'AGGANCIO

Il blocco di collegamento garantisce rapidità di assemblaggio e perfetto allineamento dei pannelli.

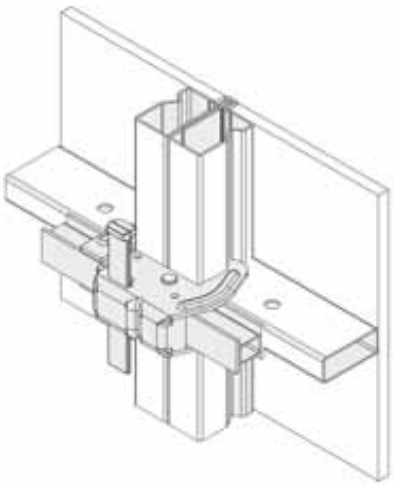

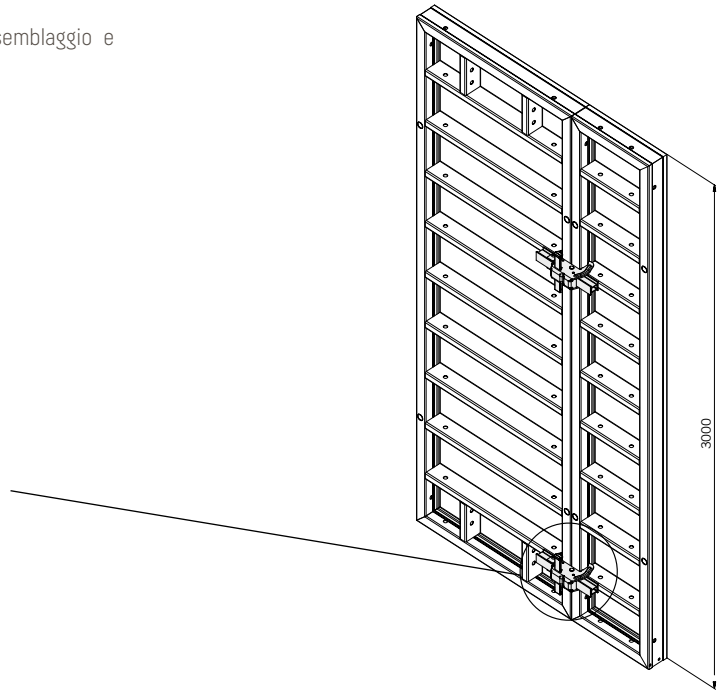

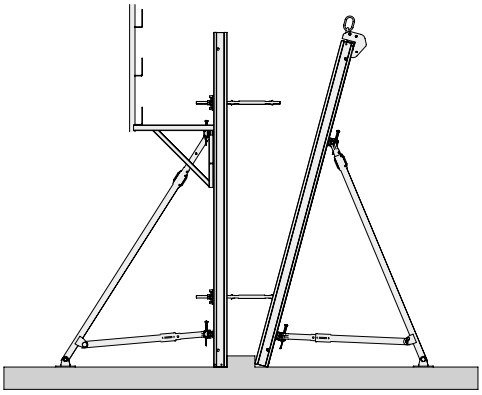

Messa in opera dei casseri.

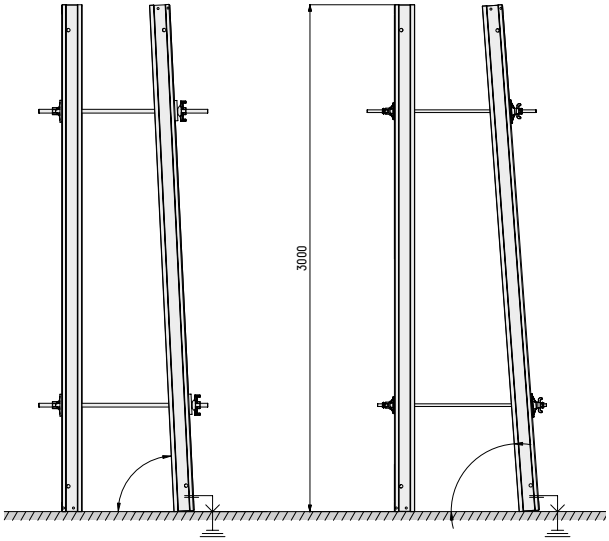

Max 85° - S19
Max 87° - S34

Max 83° - S19
Max 85° - S34

Si possono realizzare muri inclinati fino a 7° rispetto alla verticale.

ACCESSORI

Pannelli per getto di pilastri regolabili da 20 a 85 cm ogni 5 cm.

X	Y
200	250
250	300
300	350
350	400
400	450
450	500
500	550
550	600
600	650
650	700
700	750
750	800
850	900

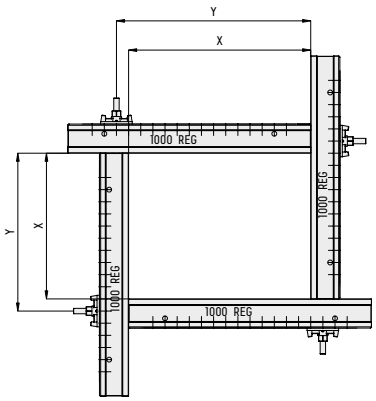

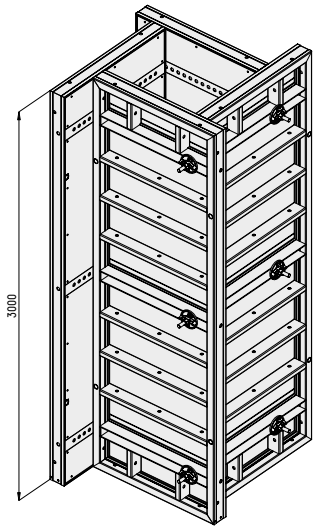

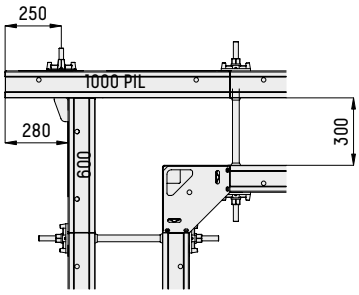

FORMAZIONE NODI D'ANGOLO (SOLUZIONE 1)
Utilizzando il pannello regolabile per pilastri, l'angolare interno e i pannelli sottomisura.

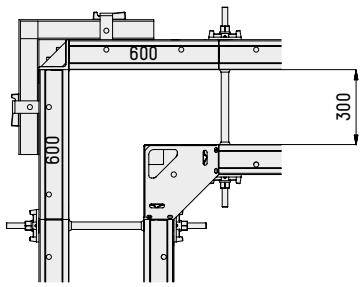

FORMAZIONE NODI D'ANGOLO (SOLUZIONE 2)
Utilizzando l'angolare esterno, l'angolare interno e i pannelli sottomisura.

Vano ascensore con angolari conici di disarmo: basta un solo tiro di gru per disarmare in un'unica soluzione il cassero interno.

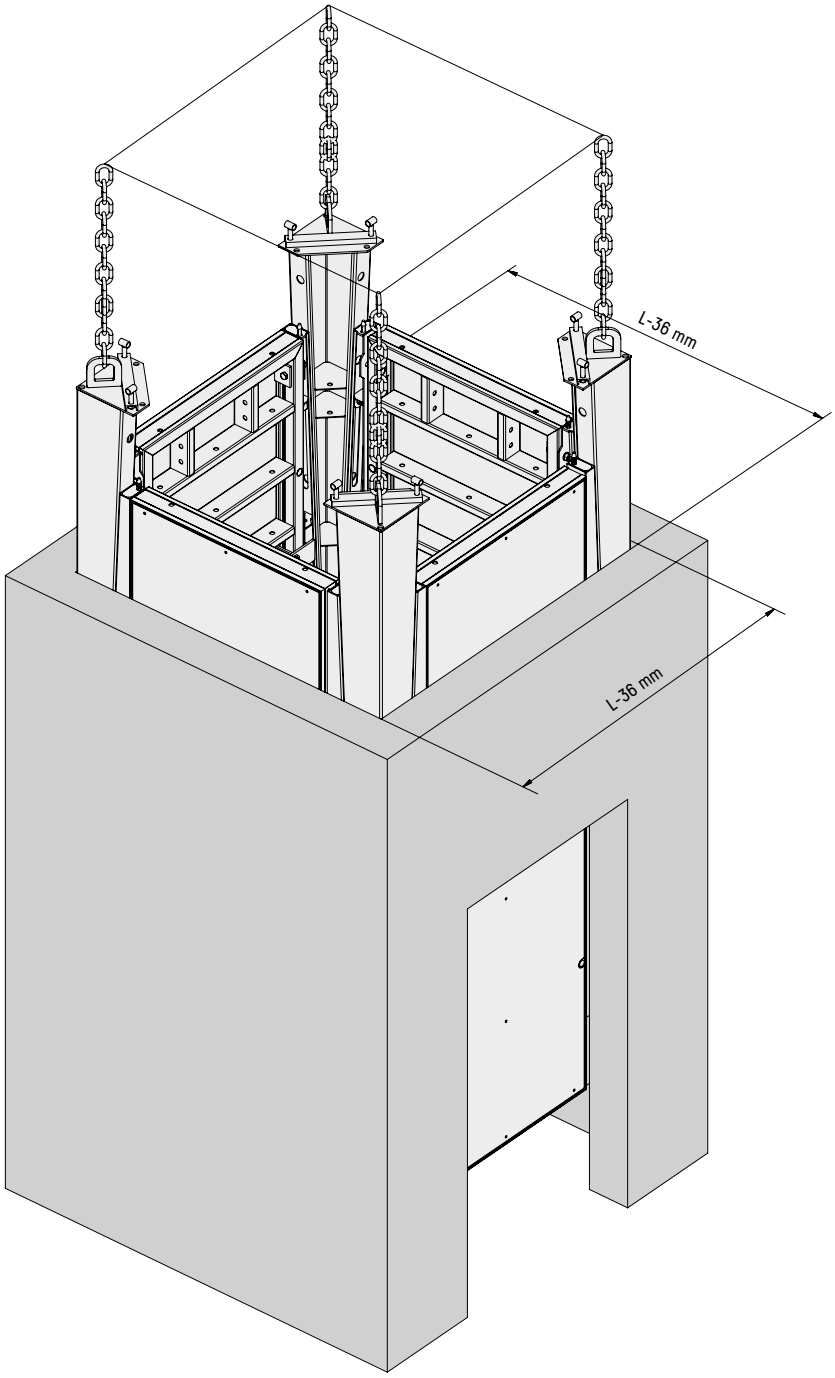

CARATTERISTICHE DEI MATERIALI

Per poter garantire gli alti standard qualitativi e la durata nel tempo, il telaio in acciaio ad alta resistenza, dopo aver subito i processi di sgrassatura e pulitura, viene verniciato per immersione ed essiccato in forno a 130°. Il risultato è un telaio altamente resistente alle abrasioni e alle ossidazioni.
Il pannello multistrato ha uno spessore di 18 mm con protezione superficiale in film fenolico (220 g/m^2). È formato da 13 strati di betulla ed ha un assorbimento d'umidità nullo a pannello protetto. I bordi sono protetti con vernice e può essere utilizzato circa 100 volte per lato. Il peso è 11,35 kg/m^2.

Il sistema di casseforme **MAGNUM** è stato progettato e costruito negli stabilimenti **Pilosio** secondo le norme **prEN 15113-1/206** "Vertical formwork – Part 1 performance requirements, general design and assessment".

CARATTERISTICHE TECNICHE	Pannello 240x300	Pannello 120x300
Superficie armata m^2	7,2	3,6
Accessori di collegamento	2 blocchi MAGNUM	2 blocchi MAGNUM
Tiranti filettati	4	2
Incidenza al m^2	1 ogni 1,8 m^2	1 ogni 1,8 m^2
Caratteristiche multistrato	18 mm con 13 strati – 220 g/m^2	18 mm con 13 strati – 220 g/m^2
Impieghi per facciata	100	100
Peso elemento kg	404	186
Incidenza kg/m^2	57,08	51,66
Movimentazione manuale	NO	NO
Pannello speciale per pilastri	SI	SI
Materiali di consumo		
Tappi in PVC	0	2
Distanziatori in PVC	4	2
Coni distanziatori in PVC	8	4

APPLICAZIONI SPECIALI

Esecuzione di getti monofaccia con altezze da 2 a 7,5 m.

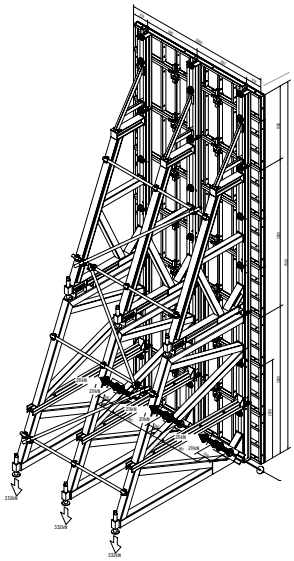

Barcellona Spagna.

ART.	DIM. MM	PESO KG
PANNELLO TIPO 1		
533240	2400x3000	411.0
-	2400x3000	443.0
pannello rinforzato (pressione 100 kN/m²)		

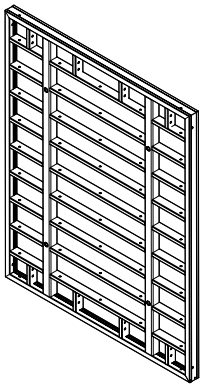

ART.	DIM. MM	PESO KG
PANNELLO 120X300		
533120	1200x3000	186.0

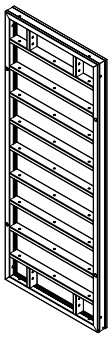

ART.	DIM. MM	PESO KG
PANNELLO 90X300		
533090	900x3000	147.0

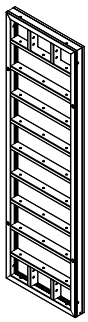

ART.	DIM. MM	PESO KG
PANNELLO H= 300		
533180 (su richiesta)	1800x3000	297.0
533100	1000x3000	157.0
533080	800x3000	1160
533070	700x3000	106.0
533060	600x3000	98.0
533050	500x3000	85.0
533040	400x3000	75.0
533030	300x3000	64.0

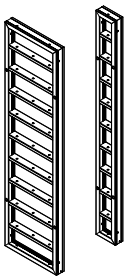

ART.	DIM. MM	PESO KG
PANNELLO REGOLABILE (PER PILASTRI E ANGOLI)		
533101	1000x3000	186.0
532101	1000x1500	103.0

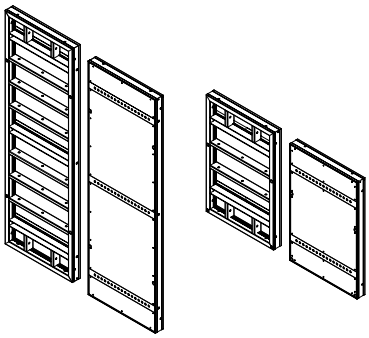

ART.	DIM. MM	PESO KG
ANGOLARE INTERNO (30+30)		
533356	3000	120.8
532356	1500	62.0

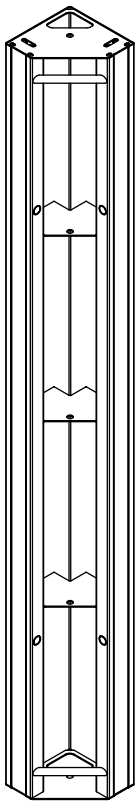

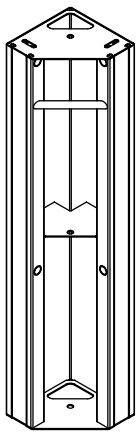

ART.	DIM. MM	PESO KG
PANNELLO H= 150		
532120	1200x1500	88.0
532100	1000x1500	78.0
532090	900x1500	72.0
532080	800x1500	65.0
532070	700x1500	58.0
532060	600x1500	51.0
532050	500x1500	45.0
532040	400x1500	40.0
532030	300x1500	33.0

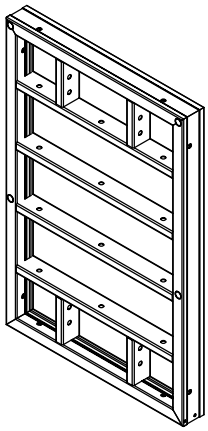

Accessori e ricambi a pagina 324

ART.	DIM. MM	PESO KG
ANGOLARE ESTERNO (0+0) COMPLETO DI		
533310	3000	87.2
N° 2 squadre per angolare esterno (0+0)		
N° 4 viti M18x120 UNI 5737 Zn		
N° 4 dadi M18 UNI 5588 Zn		
N° 4 rosette 19x34 UNI 6592 Zn		
N° 4 piastre 100x80x10 Zn		
N° 4 spine P300 Zn		
522310	1500	46.0
N° 1 squadre per angolare esterno (0+0)		
N° 4 viti M18x120 UNI 5737 Zn		
N° 4 dadi M18 UNI 5588 Zn		
N° 4 rosette 19x34 UNI 6592 Zn		
N° 4 piastre 100x80x10 Zn		
N° 2 spine P300 Zn		

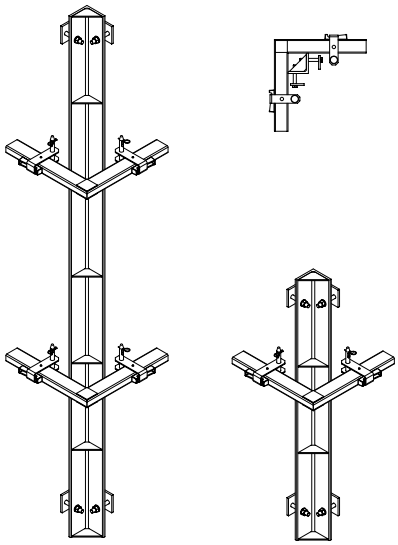

ART.	DIM. MM	PESO KG
ANGOLARI ESTERNI A CERNIERA		
533370	3000	137.0
532370	1500	68.0

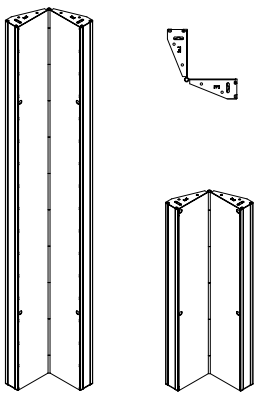

ART.	DIM. MM	PESO KG
ANGOLARI INTERNI A CERNIERA		
533360	3000	133.0
532360	1500	67.0

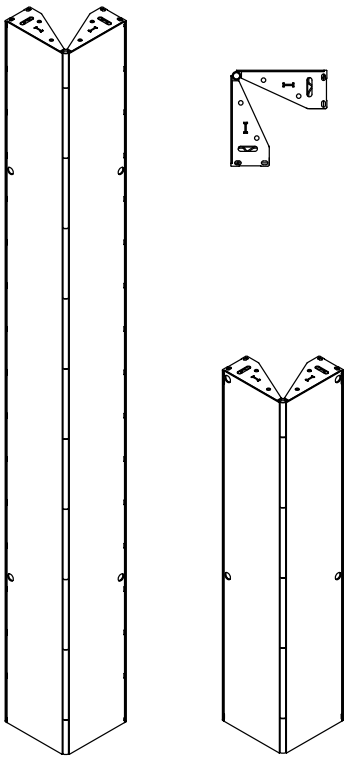

ART.	DIM. MM	PESO KG
ANGOLARE CONICO (30+30)X300 COMPLETO DI		
553300	3000	155.0
N° 4 viti M18x100 UNI 5737 Zn		
N° 4 dadi M18 UNI 5588 Zn		
N° 4 rosette 20x54 UNI 6593 Zn		
N° 4 piastre 100x80x10 Zn		
N° 4 staffe di collegamento		

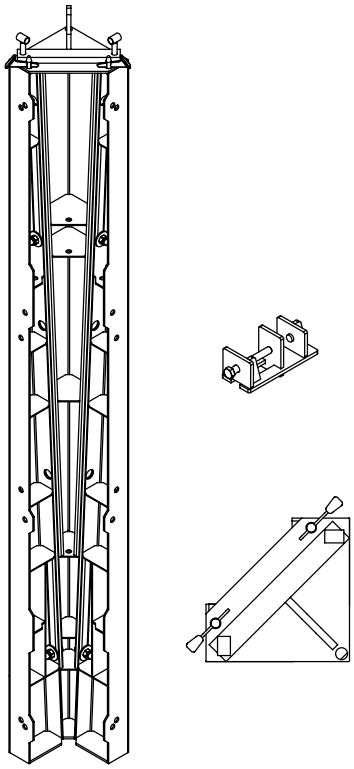

ART.	DIM. MM	PESO KG
ASTA DI COMPENSO		
534005	50x3000	24.0
534010	100x3000	47.0
532505	50x1500	11.8
532510	100x1500	24.0

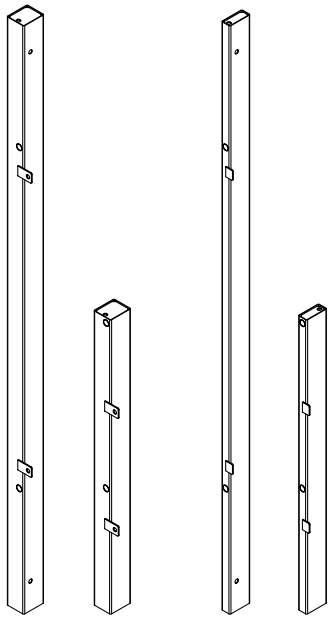

ART.	DIM. MM	PESO KG
ASTA DI COMPENSO CONICA		
534015	100x3000	50.0

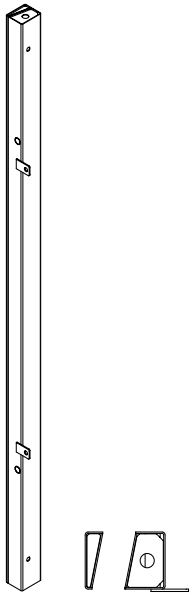

ART.	DIM. MM	PESO KG
PANNELLO DI COMPENSO COMPLETO DI		
534040	400x3000	55.0
N° 1 tubolare 50x4 L= 450		
N° 1 dado S19 con alette		
532540	400x1500	29.6
N° 1 tubolare 50x4 L= 450		
N° 1 dado S19 con alette		

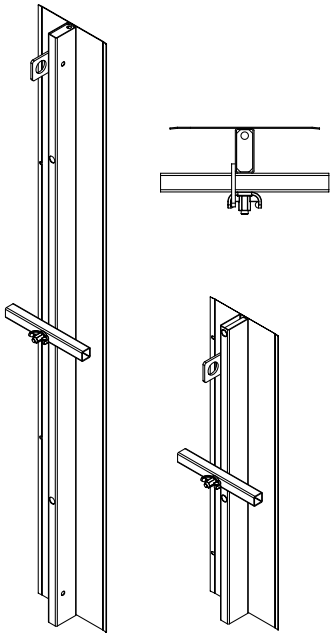

ART.	DIM. MM	PESO KG
PROFILATO AD "U" DI RINFORZO		
554042	400	3.5

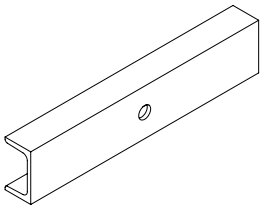

ART.	DIM. MM	PESO KG
BARRA D'ALLINEAMNETO COMPLETA		
535030	-	16.5
N° 2 spine P300		
N° 2 copiglie di sicurezza da 3		

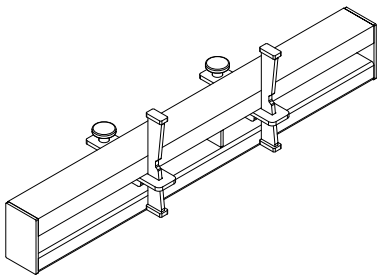

ART.	DIM. MM	PESO KG
BLOCCO MAGNUM		
505010	-	5.3

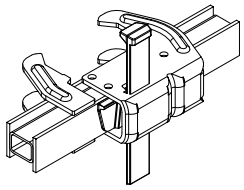

Accessori e ricambi a pagina 324

ART.	DIM. MM	PESO KG
BLOCCO MAGNUM VARIABILE VT		
535021	-	9.0

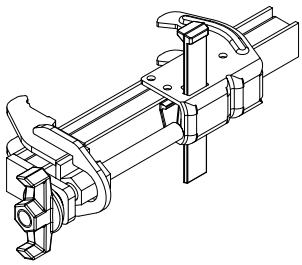

ART.	DIM. MM	PESO KG
ALLINEATORE A VITE ANGOLO ESTERNO COMPLETO		
K535025 N° 1 dado S19 con alette N° 2 spina P300	-	10.2

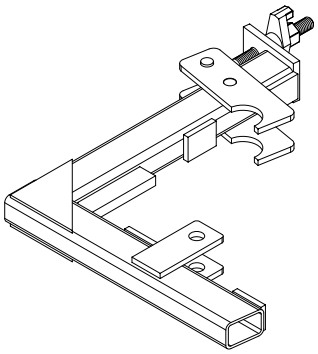

ART.	DIM. MM	PESO KG
BARRA FILETTATA S34		
585037	375	1.0
585075	750	1.95
585100	1000	2.6
585150	1500	3.9
585200	2000	5.2
585250	2500	6.5
585300	3000	7.8

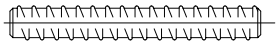

ART.	DIM. MM	PESO KG
MORSA S34		
585900	ø 130	1.5

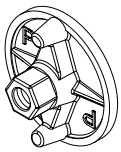

ART.	DIM. MM	PESO KG
MORSA S34 ORIENTABILE		
585905	100x140x78	1.5

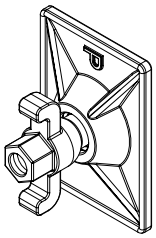

ART.	DIM. MM	PESO KG
DADO S34 CON ALETTE E PIASTRA PER BARRA FILETTATA		
585907	120 (A)	0.4
585930	120x120x15 (B)	1.6

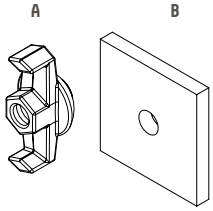

ART.	DIM. MM	PESO KG
DADO S34		
585910	-	0.3

ART.	DIM. MM	PESO KG
PIASTRA PER DADO PILASTRO		
585940	110x65x8	0.5

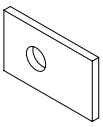

ART.	DIM. MM	PESO KG
PIASTRA PER BARRA FILETTATA		
585935	120x80x15	1.1

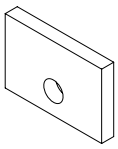

ART.	DIM. MM	PESO KG
PASSATIRANTE MOBILE		
537020	-	3.0

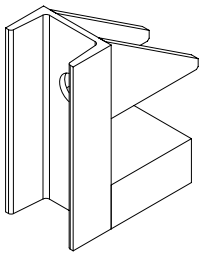

ART.	DIM. MM	PESO KG
TIRANTE ANGOLO ESTERNO		
535040	-	1.9

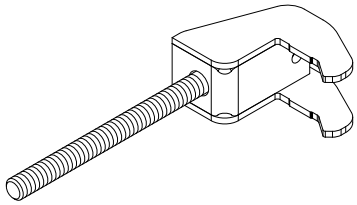

ART.	DIM. MM	PESO KG
TAPPO Ø 24 E Ø 28 IN PVC		
584024	ø 24	0.001
584028	ø 28	0.001

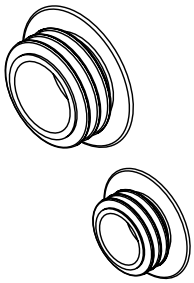

ART.	DIM. MM	PESO KG
TUBO DISTANZIATORE Ø 26 DA 200		
584210	2000	0.3

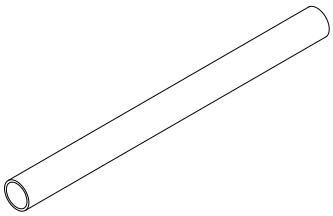

ART.	DIM. MM	PESO KG
CONO DISTANZIATORE IN PVC		
584105	ø 26	0.002

ART.	DIM. MM	PESO KG
ANCORANTE S34 A PERDERE		
585945	111	1.0

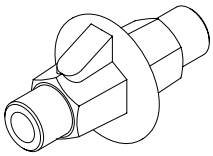

ART.	DIM. MM	PESO KG
SPINA SOLLEVAMENTO PANNELLI		
537095	-	1.0

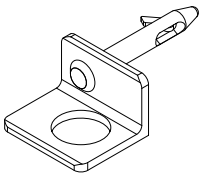

ART.	DIM. MM	PESO KG
GANCIO DI SOLLEVAMENTO AUTOBLOCCANTE		
537101	-	8.0

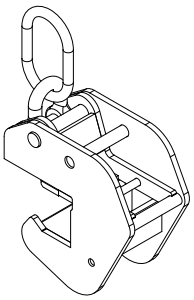

Accessori e ricambi a pagina 324

SVELT

Casseforme modulari componibili a raggio variabile per l'esecuzione di manufatti con sviluppo curvilineo gettati in opera. Il raggio di curvatura dei pannelli può essere regolato facilmente mediante registri a vite.

La versatilità della cassaforma **SVELT** consente anche l'esecuzione di pareti con base ovoidale o a forma di "S" e addirittura pareti lineari. I campi di applicazione delle casseforme **SVELT** sono prevalentemente legati ai grossi impianti di depurazione e trattamento acque, ma sono l'ideale anche per la realizzazione di silos o pile circolari e anche nell'edilizia civile con manufatti semicircolari misti.

Resistenza massima alla pressione del calcestruzzo fresco: 60 kN/m^2.

Raggio minimo realizzabile:
R= 350 cm con il modulo da 230-240 cm di larghezza
R= 250 cm con il modulo da 119-124 cm di larghezza

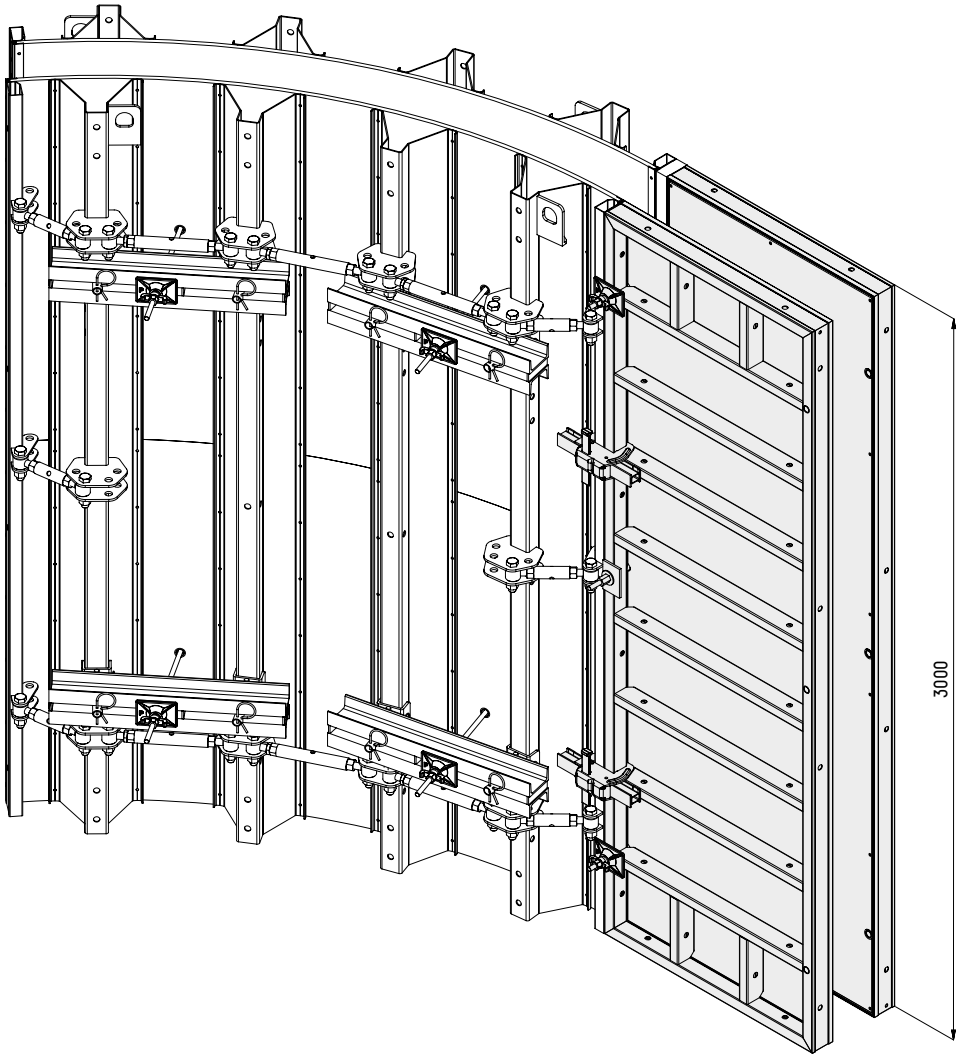
3000

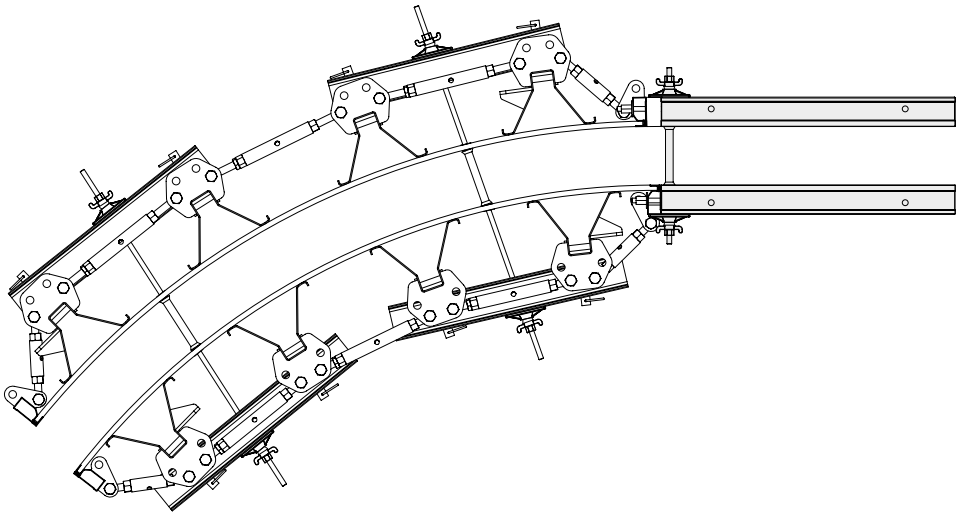

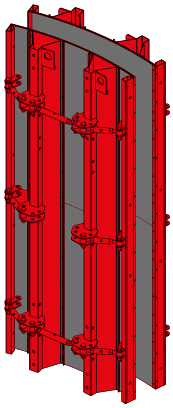

MODULARITÀ

RAGGIO VARIABILE

RAGGIO MINIMO 250 CM

SVELT

PUNTI DI FORZA

- solo 2 tiranti di contrasto sul pannello alto 3 m
- si abbina alle casseforme **P300**
- raggio minimo consentito 250 cm
- altezza fino a 6 m
- superficie controgetto in multistrato da 18 mm di spessore o 9+9 mm
- la sicurezza è parte integrante del sistema: mensole di servizio, piombature pannelli e la gamma completa di accessori consentono l'esecuzione di tutte le fasi di lavoro in assoluta sicurezza per tutto il personale

CARATTERISTICHE

larghezza	altezza 300 cm	altezza 150 cm	altezza 100 cm
240 cm esterno	443,0 kg	241,0 kg	156,0 kg
230 cm interno	440,0 kg	239,0 kg	154,0 kg
124 cm esterno	260,0 kg	135,0 kg	84,5 kg
119 cm interno	258,0 kg	134,0 kg	83,5 kg

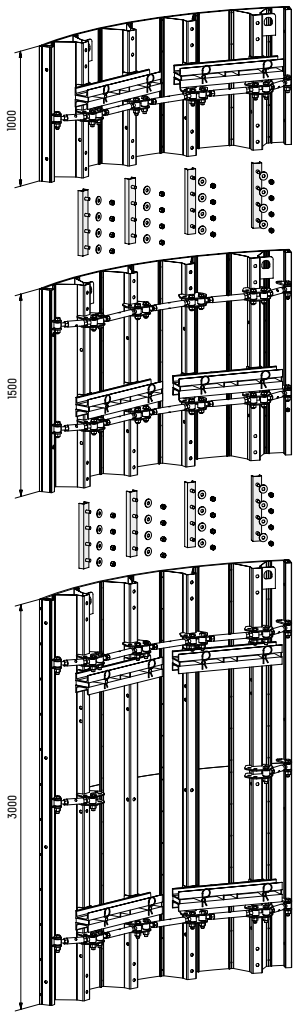

CARATTERISTICHE

Il sistema **SVELT** è costituito principalmente da una serie di orditure verticali in lamiera sagomata, con centine di rinforzo previste di registri a vite per la curvatura e una superficie controgetto in multistrato.

Si tratta di un sistema modulare, che può raggiungere i 6 m di altezza grazie alla combinazione dei vari moduli (pannello base da 300 cm e pannelli di sopraelevazione da 100 e 150 cm). La cassaforma è stata progettata per essere movimentata completa di sopraelevazioni ed accessori per successivi impieghi senza deformazioni.
Il sistema **SVELT** può essere utilizzato in abbinamento alle mensole di sostegno rampanti per getti a ripresa.

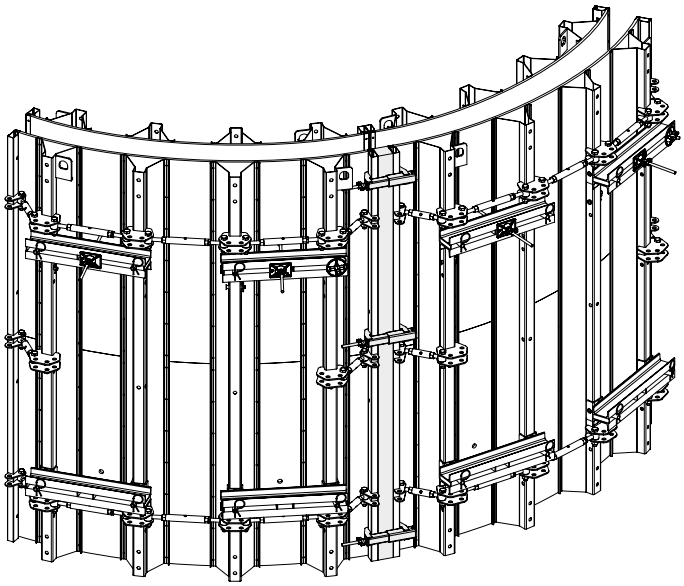

Il pannello standard con il limitato numero di tiranti di contrasto, garantisce l'esecuzione di superfici di getto perfettamente lisce; a richiesta è possibile applicare delle matrici in gomma per ottenere motivi particolari "faccia vista".

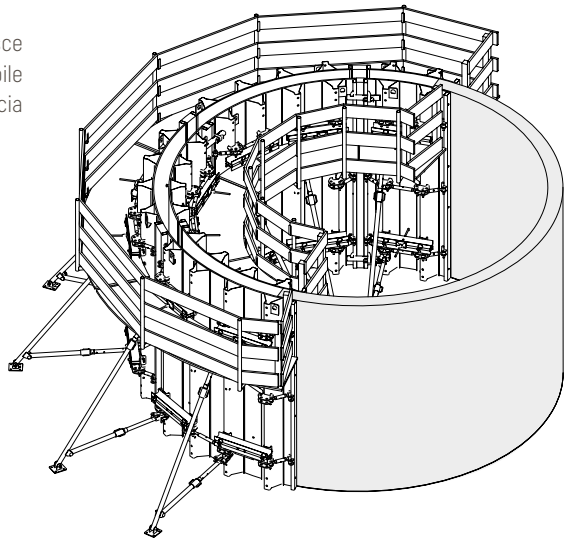

APPLICAZIONE SPECIALE

I moduli **SVELT** possono essere utilizzati per getti monofaccia con l'ausilio delle travi di puntellazione leggera **TL250** e **TR300** per un'altezza massima di 3,0 m (spinta massima del getto di 35 kN/m^2) e con travi di puntellazione **TS150** e **TR300** per getti di altezza fino a 4,5 m con spinta di 45 kN/m^2.

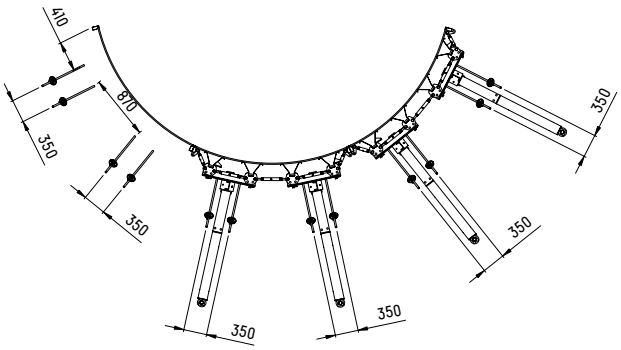

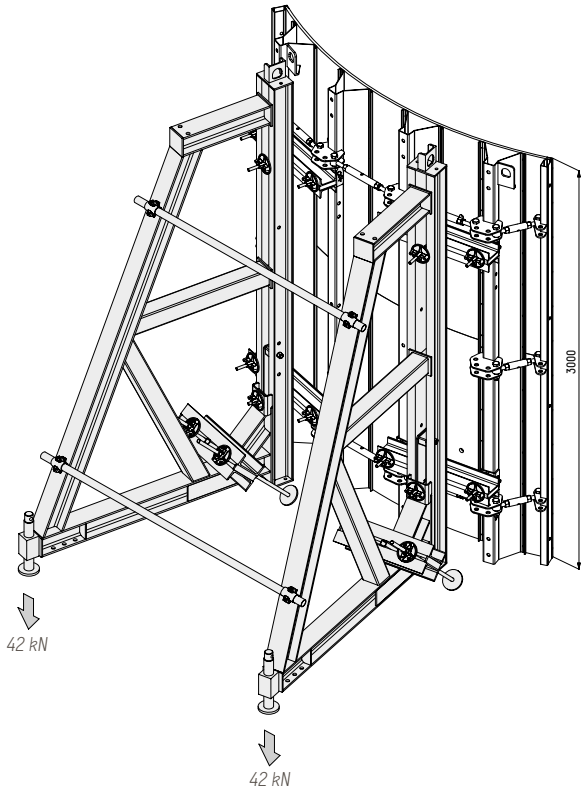

ART.	DIM. MM	PESO KG
PANNELLO INTERNO 230X300 A DUE CENTINE		
PANNELLO ESTERNO 240X300 A DUE CENTINE		
671230300	2300x3000	440.0
671240300	2400x3000	443.0

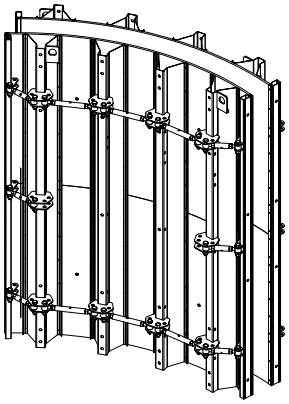

ART.	DIM. MM	PESO KG
PANNELLO INTERNO 230X150 A UNA CENTINA		
PANNELLO ESTERNO 240X150 A UNA CENTINA		
671230150	2300x1500	239.0
671240150	2400x1500	241.0

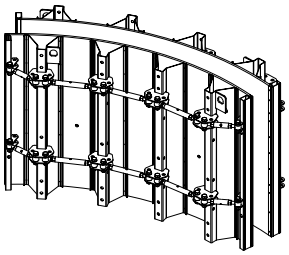

ART.	DIM. MM	PESO KG
PANNELLO INTERNO 230X100 A UNA CENTINA		
PANNELLO ESTERNO 240X100 A UNA CENTINA		
671230100	2300x1000	154.0
671240100	2400x1000	156.0

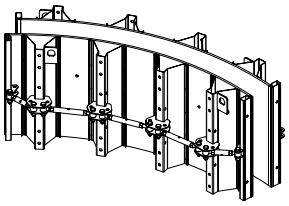

ART.	DIM. MM	PESO KG
PANNELLO INTERNO 119X300 A DUE CENTINE		
PANNELLO ESTERNO 124X300 A DUE CENTINE		
671119300	1190x3000	258.0
671124300	1240x3000	260.0

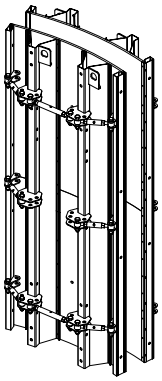

ART.	DIM. MM	PESO KG
PANNELLO INTERNO 119X150 A UNA CENTINA		
PANNELLO ESTERNO 124X150 A UNA CENTINA		
671119150	1190x1500	134.0
671124150	1240x1500	135.0

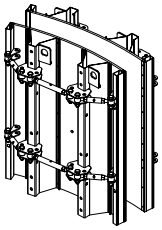

ART.	DIM. MM	PESO KG
PANNELLO INTERNO 119X100 A UNA CENTINA		
PANNELLO ESTERNO 124X100 A UNA CENTINA		
671119100	1190x1000	83.5
671124100	1240x1000	84.5

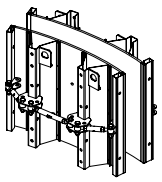

ART.	DIM. MM	PESO KG
COMPENSO METALLICO F		
COMPLETO DI		
N° 8 viti M18x80 UNI 5737 Zn		
N° 16 rosette 20x54 UNI 6593 Zn		
N° 8 dadi M20 UNI 5588 Zn		
Testata fermagetto con traversa di rinforzo		
TRAVERSA DI RINFORZO DA 80		
ABBINATA A		
556080	-	8.5
TIPO 1		
583900	Morsa S19 orientabile	1.20
583025	Barra filettata S19 L= 250	0.37
582930	Piastra per barra filettata	0.60
583910	Dado S19	0.11
TIPO 2		
583905	Morsa S19	1.20
555040	Tirante angolo esterno	2.10

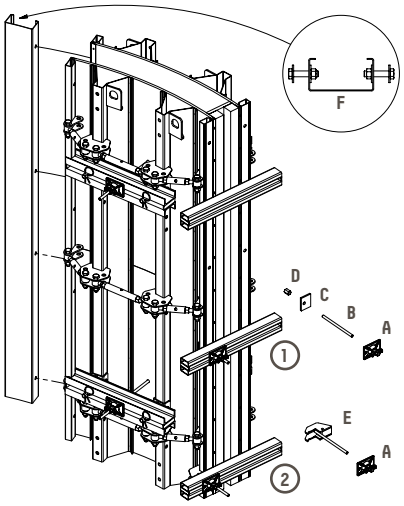

Accessori e ricambi a pagina 324

ART.	DIM. MM	PESO KG
TRAVERSA DI RIPARTIZIONE		
673000810	810	22.3

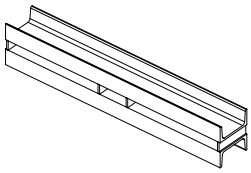

ART.	DIM. MM	PESO KG
TENDITORE SVELT		
672240320	240-320 (A)	3.5
672380580	380-580 (B)	4.6
672295475	295-475 (C)	4.1

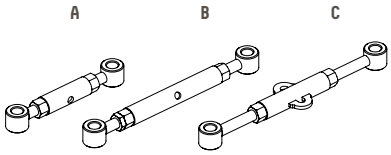

ART.	DIM. MM	PESO KG
BLOCCO P300		
556000	-	5.4

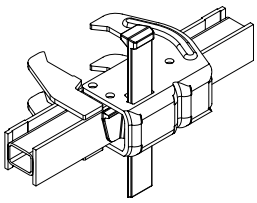

ART.	DIM. MM	PESO KG
SUPPORTO TRAVERSA COMPLETO DI		
673100010 N° 1 copiglia di sicurezza da 5	-	2.6

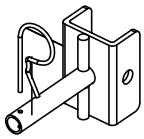

ART.	DIM. MM	PESO KG
PROFILATO AD "U" DI RINFORZO		
554042	400	3.5

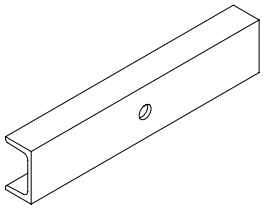

ART.	DIM. MM	PESO KG
BLOCCO A VITE		
556020	-	4.3

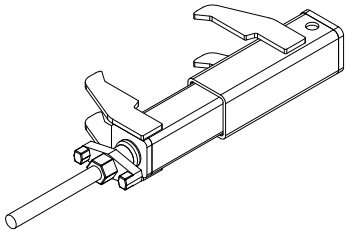

ART.	DIM. MM	PESO KG
PERNO SUPPORTO TRAVERSA COMPLETO DI		
673100020 N° 1 copiglia di sicurezza da 3	-	0.32

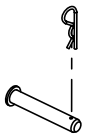

ART.	DIM. MM	PESO KG
TRAVERSA DI RINFORZO		
556080	800	8.5

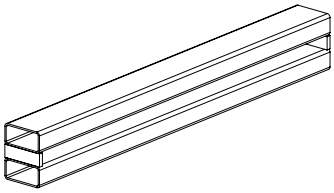

ART.	DIM. MM	PESO KG
SPINA P300 E CUNEO		
581010	ø 19x148	0.33
581100	-	0.15

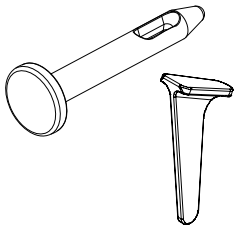

ART.	DIM. MM	PESO KG
BARRA FILETTATA DYWIDAG S19		
583025	ø 17x250	0.37
583050	ø 17x500	0.73
583075	ø 17x750	1.05
583100	ø 17x1000	1.42
583150	ø 17x1500	2.20
583200	ø 17x2000	2.90

CARICO DI ROTTURA 190 kN

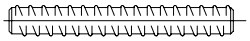

ART.	DIM. MM	PESO KG
DADO S19 CON ALETTE		
583907	57x85	0.34

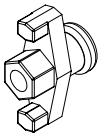

ART.	DIM. MM	PESO KG
PIASTRA PER BARRA FILETTATA		
582930	100x80x10	0.6

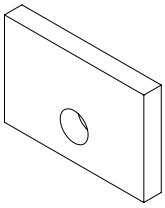

ART.	DIM. MM	PESO KG
MORSA S19		
583900	ø 130	1.2

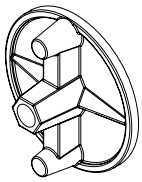

ART.	DIM. MM	PESO KG
DADO S19		
583910	-	0.11

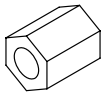

ART.	DIM. MM	PESO KG
ELEMENTO DI COLLEGAMENTO PER PANNELLI COMPLETO DI		
674000010	-	4.6
N° 4 dadi M20 UNI 5588 Zn		
N° 4 rosette 22x60 UNI 6593 Zn		

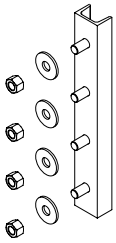

ART.	DIM. MM	PESO KG
MORSA S19 ORIENTABILE		
583905	100x140	1.2

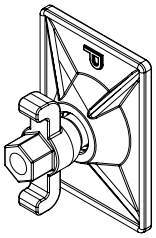

ART.	DIM. MM	PESO KG
ROSETTA 20X54 UNI 6593 ZN		
15RI8GZ	-	0.02

ART.	DIM. MM	PESO KG
SUPPORTO TIRANTE ESTERNO COMPLETO DI		
554042	-	4.0
N° 2 viti M20x40 UNI 5739 Zn		
N° 2 dadi M20 UNI 5588 Zn		
N° 2 rosette 22x60 UNI 6593 Zn		

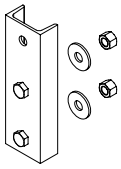

Accessori e ricambi a pagina 324

ART.	DIM. MM	PESO KG
TIRANTE ANGOLO ESTERNO		
555040	-	2.1

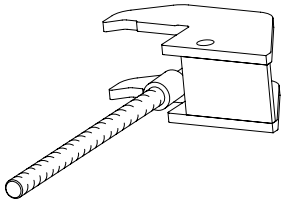

ART.	DIM. MM	PESO KG
TAPPO Ø 24 IN PVC		
584024	ø 24	0.001

ART.	DIM. MM	PESO KG
ANCORANTE S19 A PERDERE		
583940	111	0.7

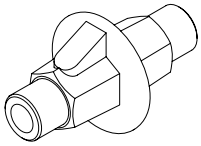

ART.	DIM. MM	PESO KG
ADATTATORE PER MENSOLA DI SERVIZIO COMPLETO DI		
674000030 N° 1 perno ø 20 L= 120 N° 1 copiglia di sicurezza da 3	-	3.1

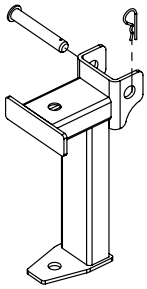

ART.	DIM. MM	PESO KG
TUBO DISTANZIATORE Ø 22 DA 200		
584201	ø int. 22	0.3

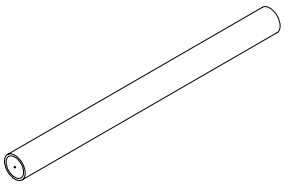

ART.	DIM. MM	PESO KG
DIMA DI CONTROLLO		
678000101	-	8.0

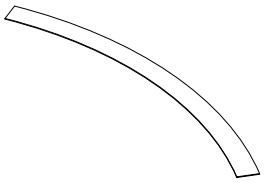

ART.	DIM. MM	PESO KG
ADATTATORE PER PUNTELLO COMPLETO DI		
674000020 N° 1 perno ø 20 L= 120 N° 1 copiglia di sicurezza da 3	-	1.6

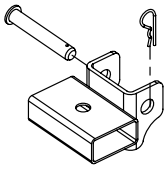

ART.	DIM. MM	PESO KG
CONO DISTANZIATORE Ø 22		
584101	ø 22	0.002

PILOSIO® HT

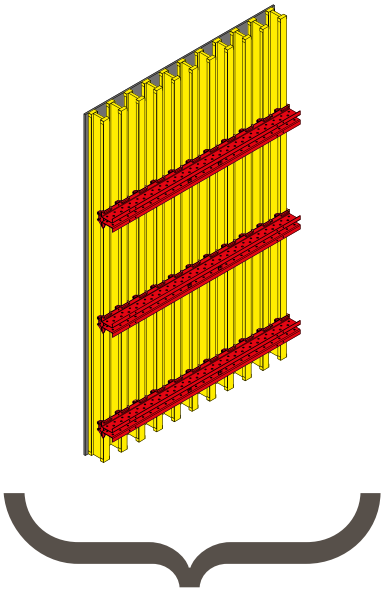

GRANDI FORMATI
DI CASSAFORMA

PESO RIDOTTO

LIMITATO NUMERO
DI TIRANTI

MAXIMIX

MAXIMIX

Sistema di casseratura a trave **PL20** per pareti che consente di realizzare pannelloni con elevate portate e peso contenuto.
Con le diverse altezze disponibili si possono armare, in fase unica, pareti con altezze da 3,00 a 6,00 m (travi standard) e altezze superiori con la combinazione di più elementi.
La formazione dell'angolo esterno é realizzata impiegando allineatori standard e dispositivi per angolare collegati con la tradizionale barra filettata.
L'allineatore maschio permette l'accoppiamento di singoli pannelli. Il collegamento a cuneo blocca ed allinea in un'unica e rapida operazione le travi allineatori femmina.
Il morsetto di collegamento permette una giunzione semplice e veloce tra le travi **PL20** e gli allineatori femmina. Può essere impiegato in qualsiasi posizione.

CAMPI DI APPLICAZIONE

- ponti e viadotti
- muri di contenimento e muri in linea
- impianti industriali
- impianti di trattamento acque
- applicazioni speciali per getti faccia a vista
- grandi formati di cassaforma

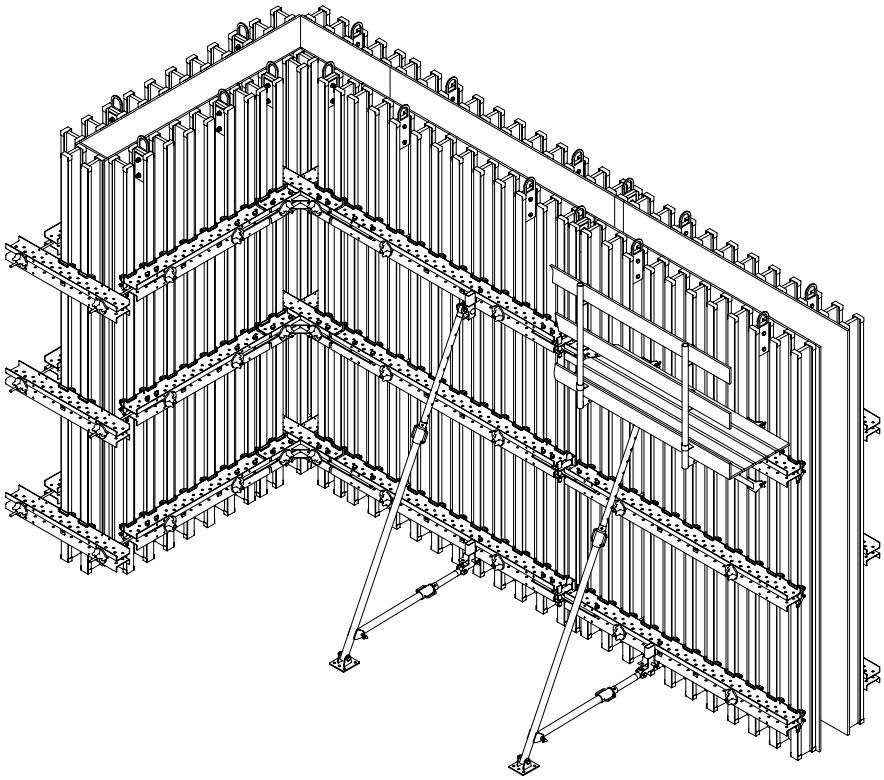

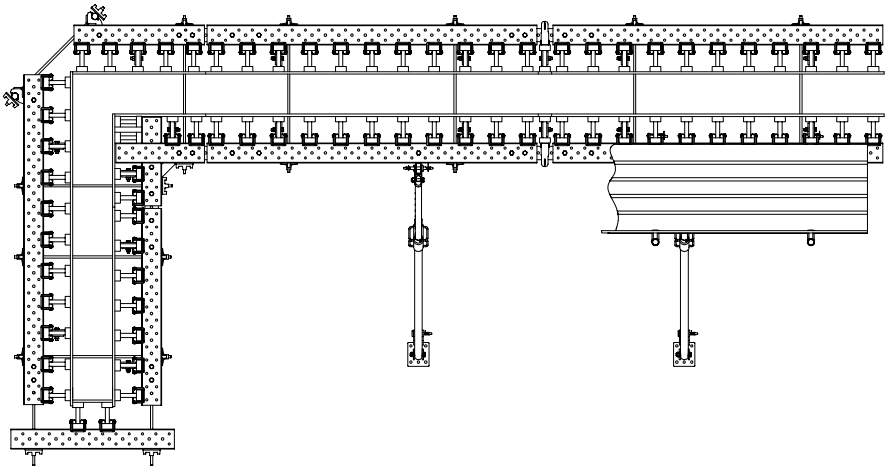

*Pianta **MAXIMIX**. Angolare interno 70x70 cm.*

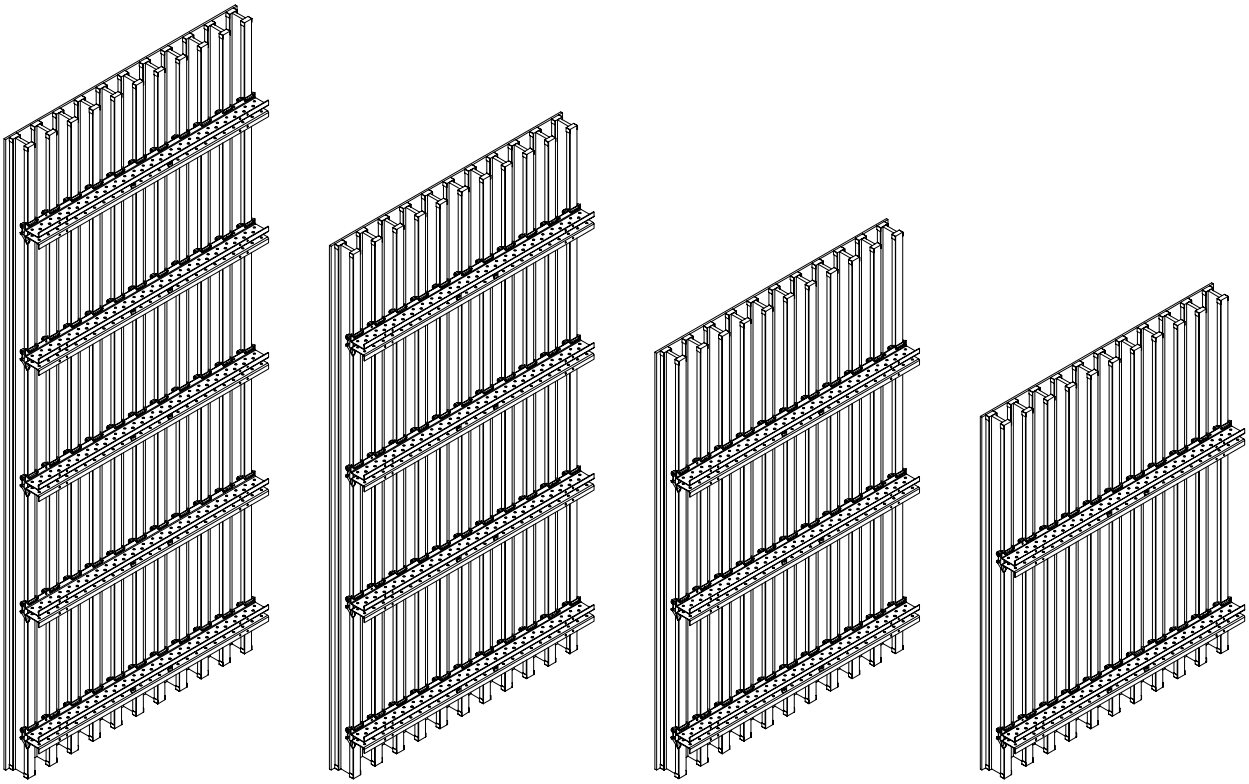

*Pannelli modulari **MAXIMIX**. Misure standard: 250x600, 250x500, 250x400, 250x330 cm.*

ART.	DIM. MM	PESO KG
TRAVE PA15		
L= 250-225-200-175-150-125-100-75-50		
68115250	150x2500	-
68115225	150x2250	-
68115200	150x2000	-
68115175	150x1750	-
68115150	150x1500	-
68115125	150x1250	-
68115100	150x1000	-
68115075	150x750	-
68115050	150x500	-

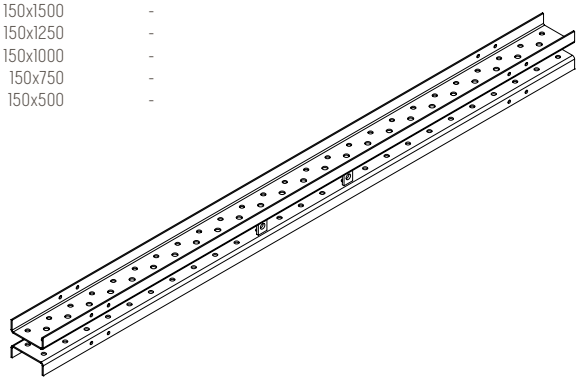

ART.	DIM. MM	PESO KG
TRAVE D'ANGOLO		
DA 66.5		
68200665	665x665	-

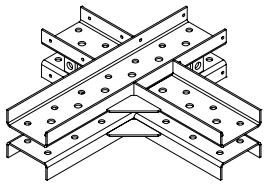

ART.	DIM. MM	PESO KG
ALLINEATORE		
DA 100		
68310100	50x100x1000	-

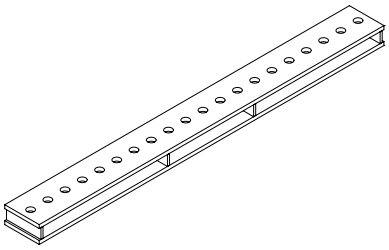

ART.	DIM. MM	PESO KG
ALLINEATORE		
DA 90		
68310090	50x100x900	-

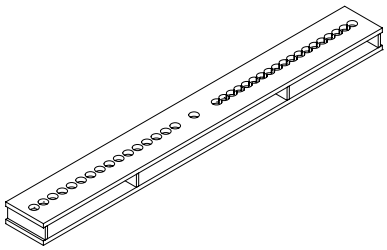

ART.	DIM. MM	PESO KG
ALLINEATORE		
DA 70		
68310070	50x100x700	-

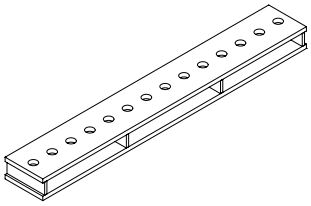

ART.	DIM. MM	PESO KG
ALLINEATORE ANGOLO		
VARIABILE		
68320060	100x600+600	-

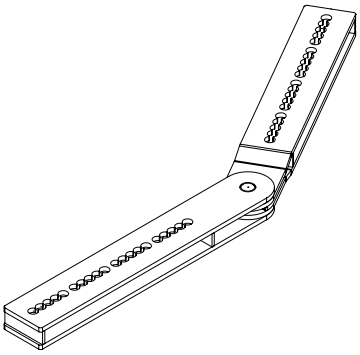

ART.	DIM. MM	PESO KG
BLOCCO ALLINEATORE		
PL20		
68600000	118x550	-

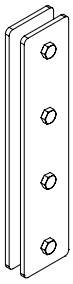

ART.	DIM. MM	PESO KG
TRAVE D'ANGOLO		
DA 17.2		
68200172	152x172	-

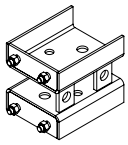

Accessori e ricambi a pagina 324

ART.	DIM. MM	PESO KG
BLOCCO DI TESTATA		
68600005	165x450x290	-

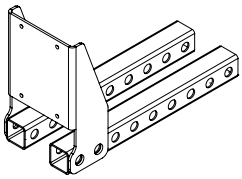

ART.	DIM. MM	PESO KG
BLOCCO FERMAGETTO		
68600010	100x200	-

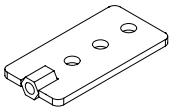

ART.	DIM. MM	PESO KG
BLOCCO DI COMPENSO		
68600015	65x200	-

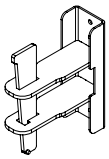

ART.	DIM. MM	PESO KG
BLOCCO TENDITORE D'ANGOLO		
68600020	-	-

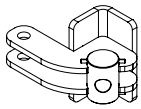

ART.	DIM. MM	PESO KG
BLOCCO PER PIOMBATURA		
68600025	200	-

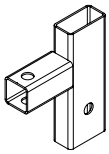

ART.	DIM. MM	PESO KG
SPINA Ø 19		
68800019	ø 19.5x140	-

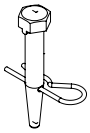

ART.	DIM. MM	PESO KG
MORSETTO PL20 ALLINEATORE		
68600030	-	-

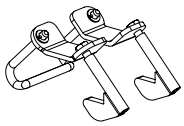

ART.	DIM. MM	PESO KG
FERMO PL20 ALLINEATORE		
68800080	72x60	-

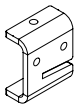

ART.	DIM. MM	PESO KG
BARRA FILETTATA DYWIDAG S19		
583025	ø 17x250	0.37
583050	ø 17x500	0.73
583075	ø 17x750	1.05
583100	ø 17x1000	1.42
583150	ø 17x1500	2.20
583200	ø 17x2000	2.90

CARICO DI ROTTURA 190 kN

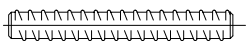

ART.	DIM. MM	PESO KG
MORSA S19		
583900	ø 130	1.2

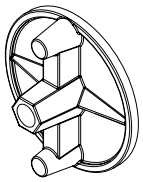

ART.	DIM. MM	PESO KG
GANCIO DI SOLLEVAMENTO PL20		
68700001	118x400	-

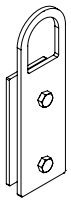

ART.	DIM. MM	PESO KG
PANNELLO GIALLO 27		
10220050	27x500x2000	13.0
10230050	27x500x3000	19.5

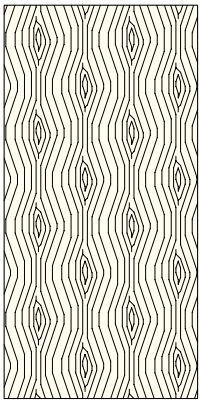

ART.	DIM. MM	PESO KG
MORSA S19 ORIENTABILE		
583905	100x140	1.2

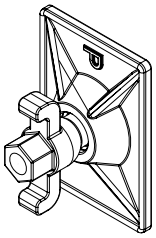

ART.	DIM. MM	PESO KG
MENSOLA		
68900000	710x1180+750	-

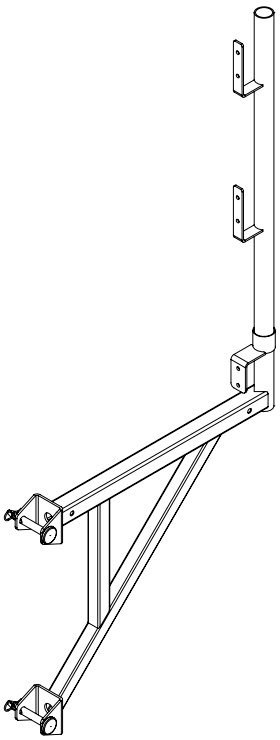

ART.	DIM. MM	PESO KG
DADO S19 E ROSETTA 20X54 UNI 6593 ZN		
583910	-	0.11
15R18GZ	-	0.02

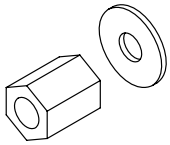

ART.	DIM. MM	PESO KG
PANNELLO MULTISTRATO 21 E 27		
09010000	21x1250x1500	26.8
09010016	27x500x2500	23.0

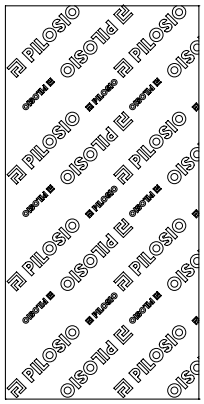

Accessori e ricambi a pagina 324

ART.	DIM. MM	PESO KG	ART.	DIM. MM	PESO KG	ART.	DIM. MM	PESO KG
TRAVI								
PL20								
511330	3300	15.2						
511390	3900	18.0						
511490	4900	22.5						
511590	5900	27.2						

momento flettente ammissibile
M= 5 kNm
sforzo di taglio ammissibile
T= 11 kN
momento d'inerzia
Jx= 4613 cm^4
modulo di resistenza
Wx= 461 cm^3
peso
G= 4.6 kg/m

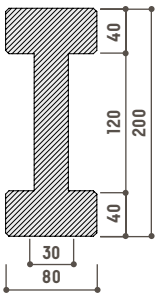

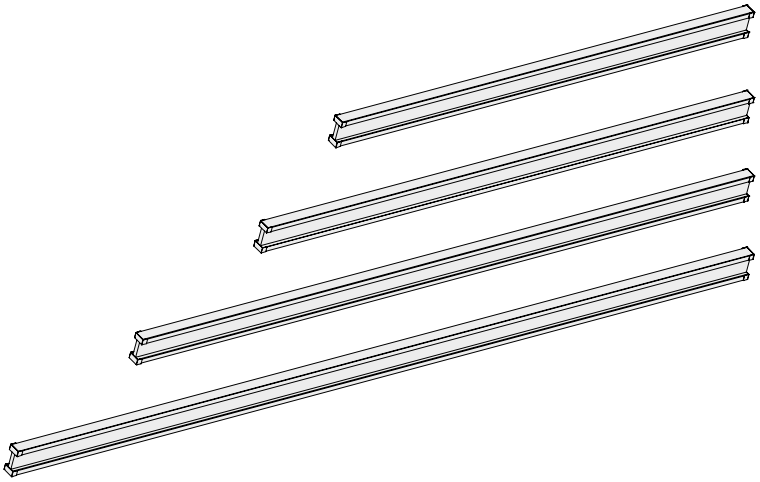

SISTEMI RAMPANTI

MENSOLE DI SOSTEGNO RAMPANTI per getti in elevazione senza ausilio di ponteggi di servizio. Da abbinare a tutti i sistemi di casseforme **MINIMAG**, **P300**, **MAGNUM**, **SVELT** e **MAXIMIX**.
Si tratta di mensole che permettono di avanzare in elevazione ancorandosi a staffe fissate al manufatto già eseguito. In questo modo è possibile sopraelevare il getto con fasi da 3 o 4 metri senza nessun limite. Per motivi di sicurezza, il sistema prevede l'utilizzo del sottoponte come da normativa vigente.
La movimentazione del modulo completo (larghezza 3,0 m) si effettua con un solo tiro di gru.
La mensola rampante è corredata dal piano di calpestio, dai parapetti di sicurezza e dal fermapiede.

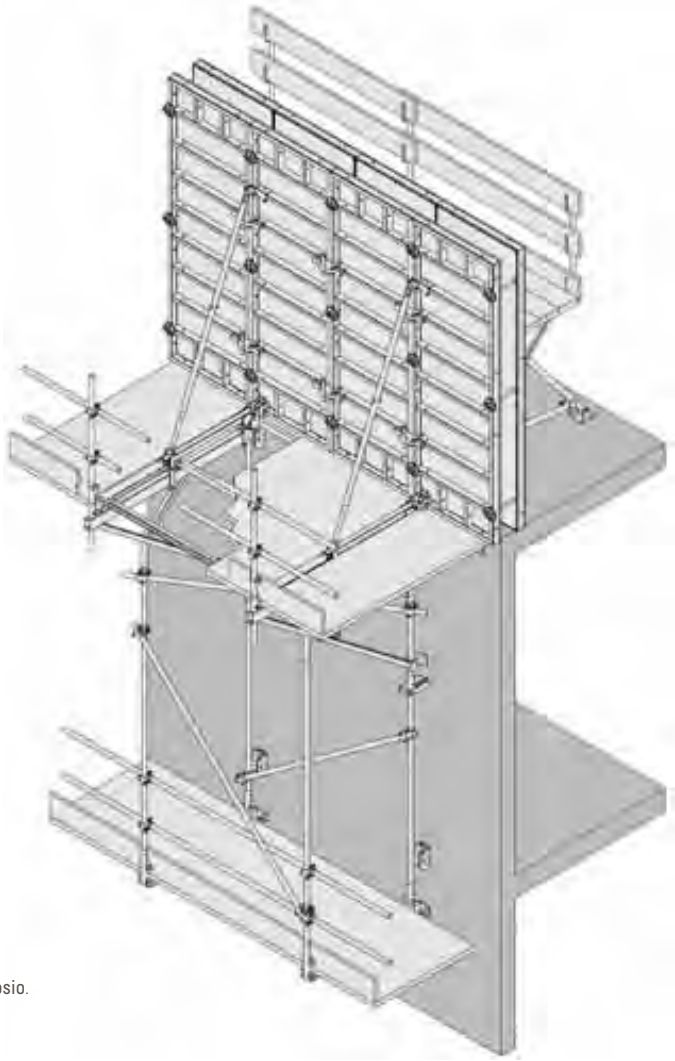

Schema mensole rampanti per muri da abbinare a tutte le casseforme **Pilosio**.

SISTEMA RAMPANTE e **A CONTRASTO** per getti monofaccia. Con questo sistema si prevedono fasi di getto in elevazione da 2 metri alla volta. Le mensole rampanti sono state progettate anche per manufatti inclinati.

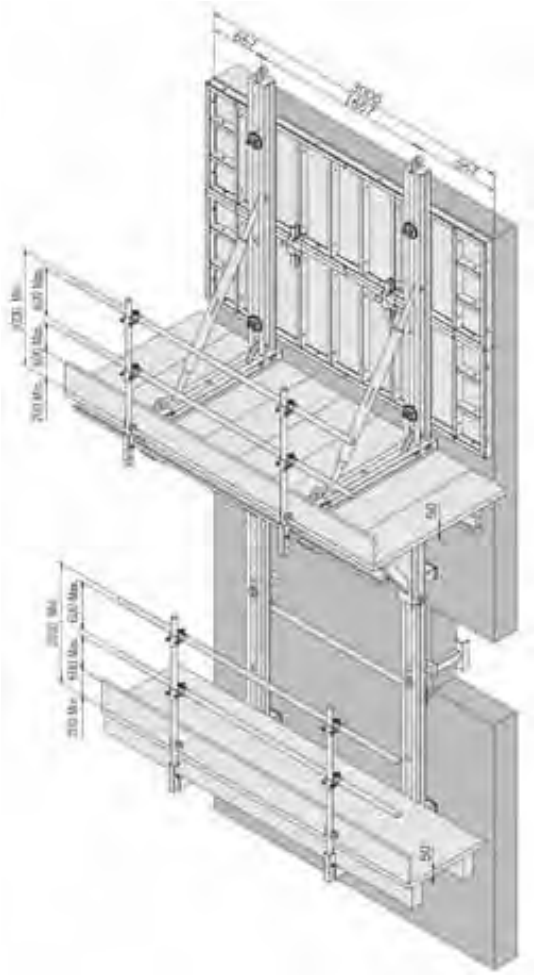

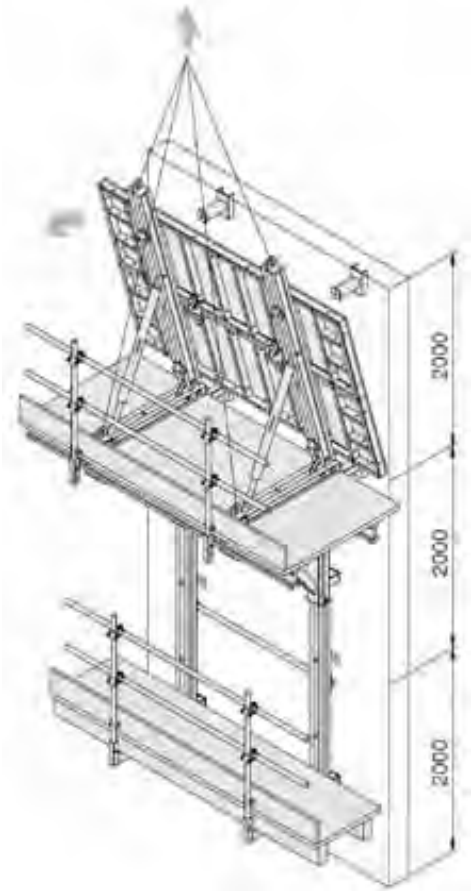

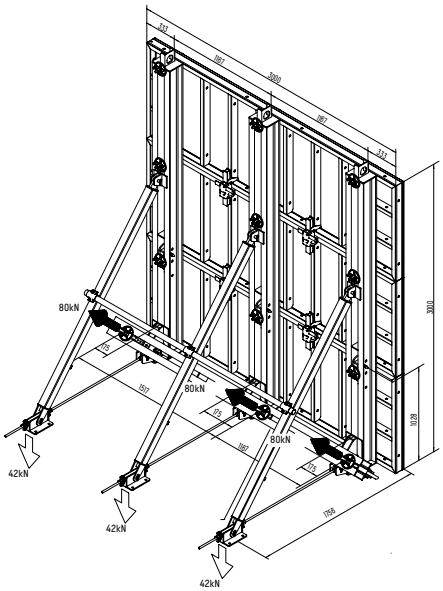
80kN
80kN
80kN
42kN
42kN
42kN

CONTROTERRA

Per la realizzazione di getti monofaccia, Pilosio offre una serie di **TRAVI DI CONTRASTO** da abbinare a tutti i sistemi di casseforme: **MINIMAG**, **P300**, **MAGNUM**, **SVELT** e **MAXIMIX.**
La gamma consente di eseguire getti monofaccia da 3 a 7,5 m d'altezza.
Per altezze superiori a 7,5 m si utilizzano le mensole di sostegno e contrasto con fasi in elevazione di 2 metri alla volta.

- **TL250** per un'altezza massima di 3,0 m.
- **TR300** + **TS150** per getti di altezza massima di 4,5 m.
- **TIS300** + **TR300** per getti di altezza massima di 6 m.
- **TIS300** + **TR300** + **TS150** per getti di altezza massima di 7,5 m.

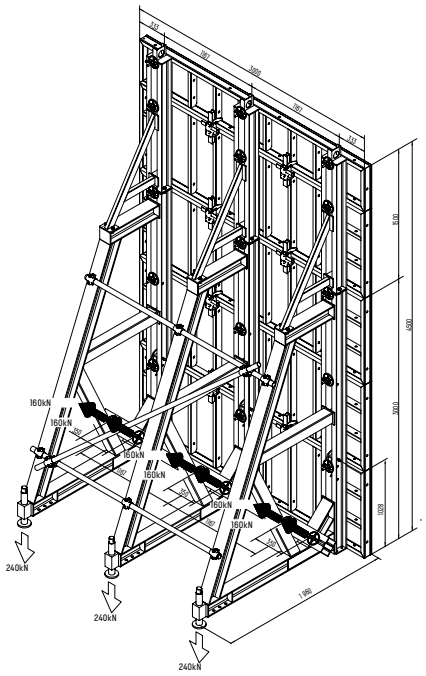

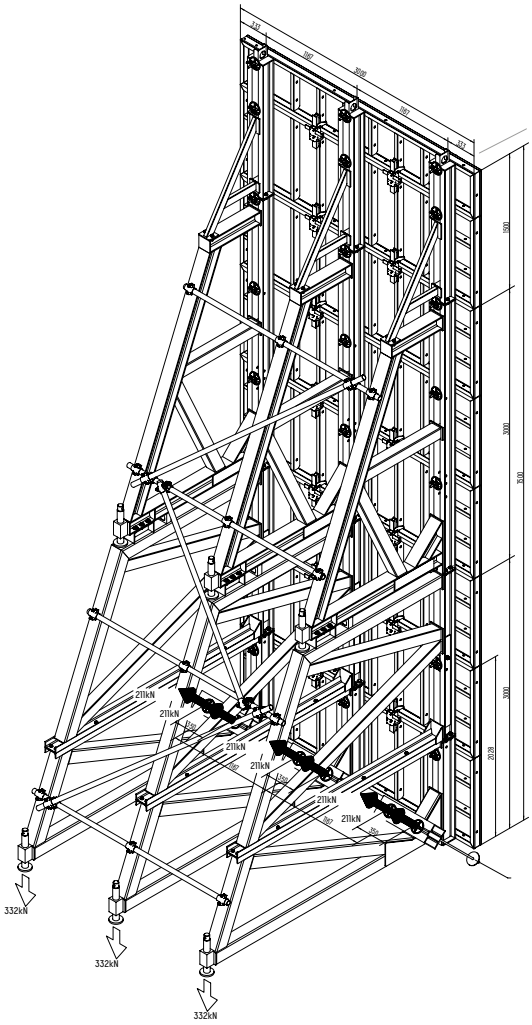

APPLICAZIONI SPECIALI

CASSEFORME SPECIALI PER GETTI DI MANUFATTI VERTICALI

Per speciali esigenze, come ad esempio pulvini o pilastri con forme particolari, si abbinano i sistemi standard **P300**, **MINIMAG** o **MAGNUM** con casseforme speciali studiate ad hoc. In casi particolari, si studiano e realizzano delle casseforme interamente speciali.
L'ufficio tecnico progetta la soluzione più adeguata e gli elementi vengono interamente realizzati all'interno del reparto di carpenteria **Pilosio**.

Pile circolari e di qualsiasi altra forma.
Pulvini secondo disegno del progettista.
Spallette di ponti.

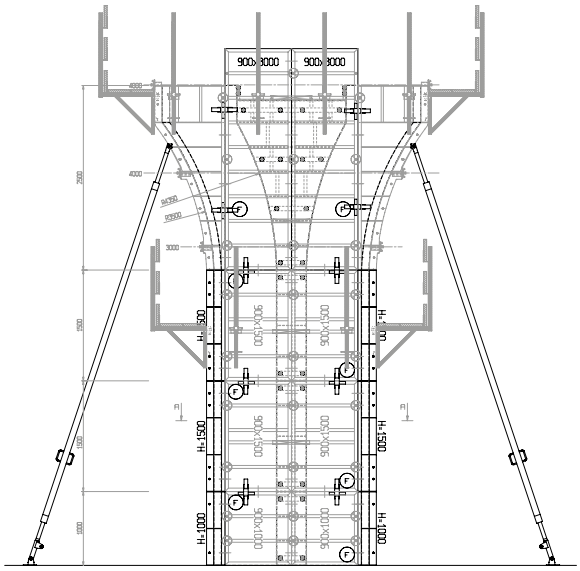

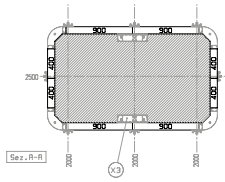

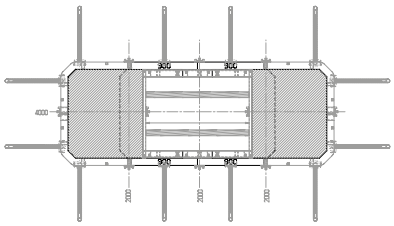

Baxcom - Bucharest Romania
Applicazioni di casseforme modulari a telaio abbinate a elementi speciali in carpenteria per l'esecuzione di pile e pulvini per viadotti.

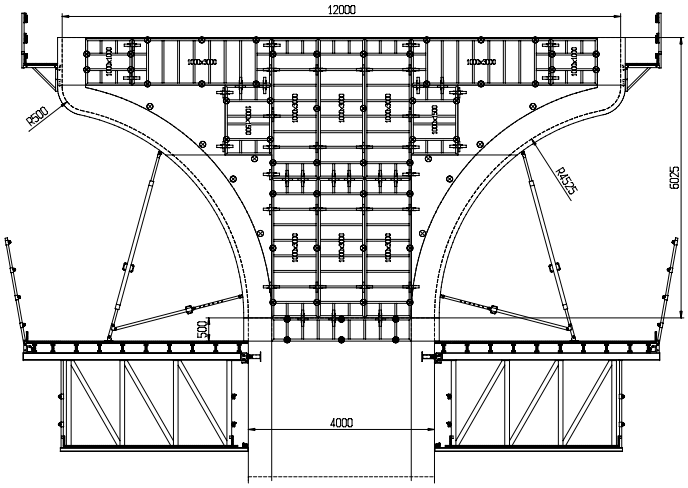
12000
R500
R4525
6025
500
4000

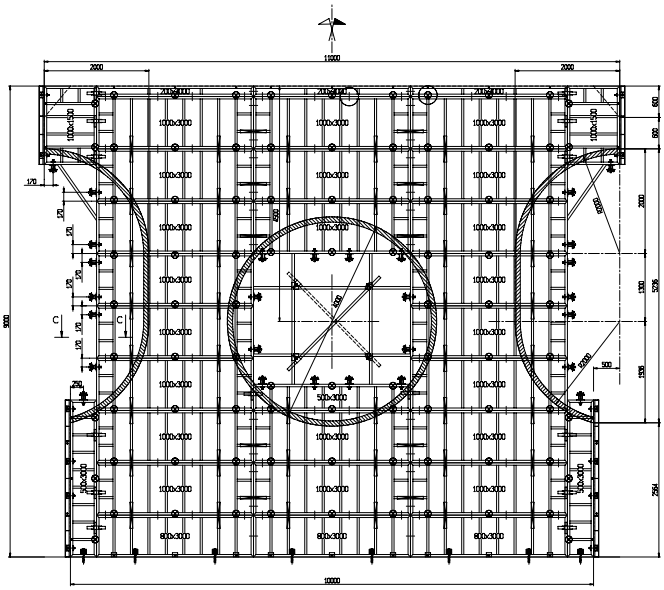

CASSERI REGOLABILI PER SCALE PREFABBRICATE IN CANTIERE

In complessi di grandi dimensioni, le scale sono un elemento che si ripete identico per tutti i piani. Anticipando di qualche settimana il getto delle rampe rispetto ai solai, è possibile mettere in opera le scale man mano che la costruzione progredisce.
Pilosio ha messo a punto uno speciale cassero per il getto di una rampa a piè d'opera che viene gettata in cantiere durante le altre fasi di lavoro. In questo modo, le scale sono immediatamente disponibili e praticabili.

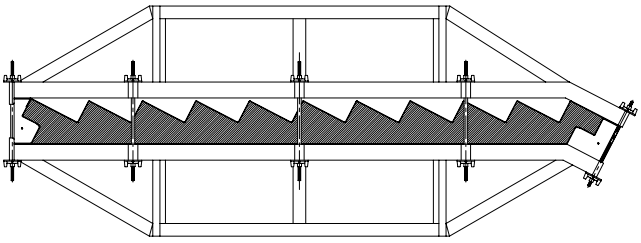

Cassero per rampa scala con alzata e pedata fisse. Getto in verticale.

Cassero regolabile per l'esecuzione in orizzontale di rampa scale con alzata, pedata, numero di gradini e larghezza regolabili e con due pianerottoli. Il cassero si compone di un telaio principale su cui vengono posizionati i gradini completi di dispositivi per la regolazione a mezzo di vite della pedata e dell'alzata. É possibile ridurre il numero dei gradini e la larghezza del manufatto.

CARATTERISTICHE TECNICHE

Alzata: altezza da 14 a 18 cm
Pedata: larghezza da 27 a 33 cm
Numero alzate: da 4 a 16
Larghezza scala: da 90 a 300 cm
Spessore getto: da 10 a 20 cm
Pianerottolo: n.2, lunghezza 150 cm, con viti per la regolazione dell'inclinazione
Dimensioni cassero: 870x335 cm, altezza 150 cm

Cassero regolabile per rampa scala.

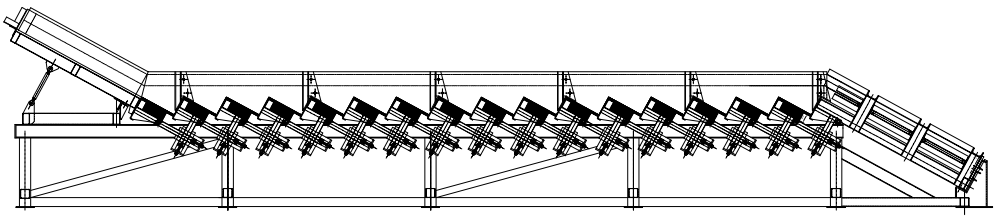

Cassaforma speciale dotata di cerniere, di dimensione 220x220 cm e lunghezza 6 m a modulo, per il getto contemporaneo dei muri verticali e della soletta della condotta. In fase di disarmo, le cerniere permettono di modificare la forma della cassaforma avvicinando le parti verticali verso l'interno e abbassando la parte superiore in modo da poter traslare tutta la struttura sotto gli altri elementi mediante un carrello su rotaie

FOGNATURE E CONDOTTE IN OPERA

Per comprimere i costi nell'esecuzione di fognature di qualsiasi profilo, **Pilosio** ha messo a punto un sistema per il getto in opera. Il sistema può essere meccanico o idraulico e si basa su un semplice principio.
La cassaforma completa di cerniere appoggia su un carrello. Una volta effettuato il getto del profilo fognante, agendo sul vitone di contrasto, il cassero si restringe e contemporaneamente si abbassa per consentire la traslazione in avanti dell'intero sistema per il getto successivo. Il profilo della fognatura può essere: ovoidale, policentrico, vigentino, rettangolare, quadrato, circolare. Nelle fognature policentriche, vigentine e ovoidali il disarmo può essere giornaliero perchè il profilo lavora ad arco. Come controcassero si può utilizzare il pannello verticale delle casseforme per scavi DOWN avendo l'accortezza di interporre un foglio di polistirolo ed uno di Pvc tra il getto e il pannello del blindaggio per agevolare il disarmo.

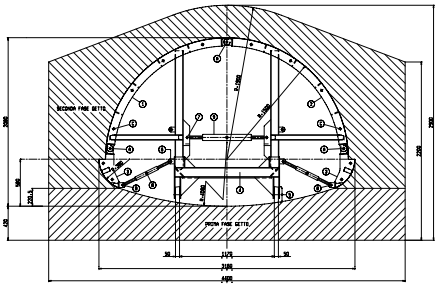

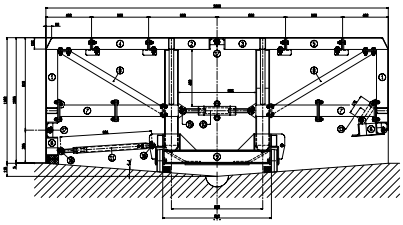

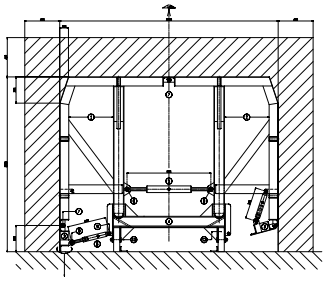

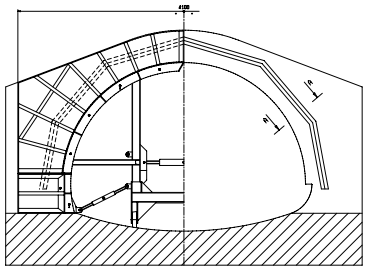

PARTICOLARE TESTATA
E TIRANTI SUL GETTO

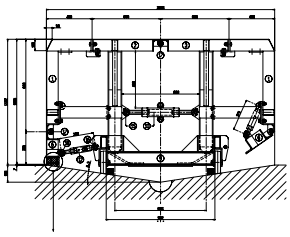

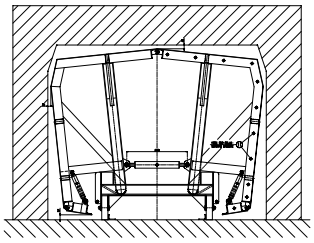

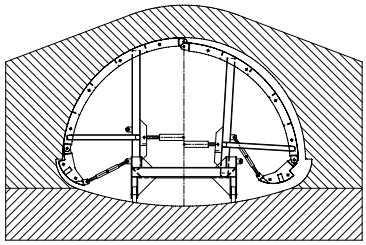

SFORMATURA

ACCESSORI

PANNELLI IN MULTISTRATO

CARATTERISTICHE	MAGNUM	P300	MINIMAG	SVELT 230/240 CM	SVELT 119/124 CM
Spessore	18 mm	18 mm	15 mm	18 mm	2x9 mm
Peso	11,35 kg/m²	11,35 kg/m²	9,6 kg/m²	11,35 kg/m² (18 mm)	5,9 kg/m² (9 mm)
Protezione esterna film fenolico	220 g/m²	220 g/m²	220 g/m²	220 g/m²	220 g/m²
Composizione (betulla)	13 strati	13 strati	11 strati	13 strati (18 mm)	7 strati (9 mm)
Bordi	protezione con vernice				
Assorbimento umidità pannello protetto	nullo				
Assorbimento umidità pannello tagliato	26,87%	26,87%	26,87%	26,87%	26,87%
Numero di utilizzo	100 per lato				
Disarmanti	indispensabili				
Riparazione	con stucco				
Conduttività termica	147 – 175 mW/mk				

Piccole deformazioni, fori, ecc. della tavola di multistrato possono essere stuccati. Se la tavola di multistrato è molto rovinata, presenta dei rigonfiamenti dovuti ad assorbimento di umidità, ecc. è consigliabile sostituirla con una tavola nuova.

Sostituzione del foglio di multistrato:

- togliere le viti di fissaggio del pannello
- togliere il pannello usurato
- montare il nuovo foglio forato o l'altro lato del pannello e bloccarlo con le viti
- stendere il silicone su tutto il perimetro.

ART.	DIM. MM	PESO KG
MENSOLA DI SERVIZIO COMPLETA DI		
K591005 N° 1 copiglia di sicurezza da 3	700	11.0

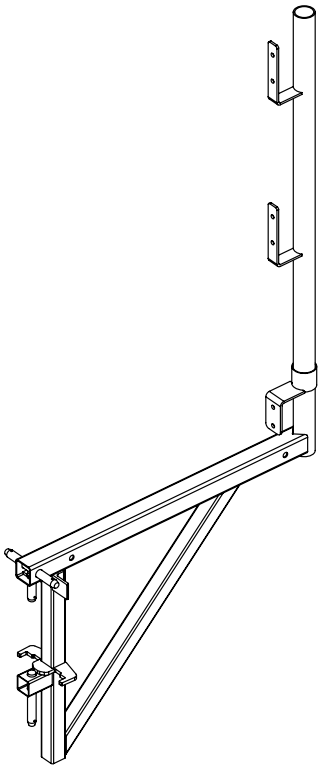

ART.	DIM. MM	PESO KG
PUNTELLO REGOLABILE 210-360 COMPLETO DI		
591200 N° 1 staffa per puntello N° 1 attacco per puntello N° 1 spina P300 N° 1 copiglia di sicurezza da 3 N° 2 viti M20x100 UNI 5737 Zn N° 2 dadi autofrenanti M20 UNI 7473 Zn	2100-3600	21.0

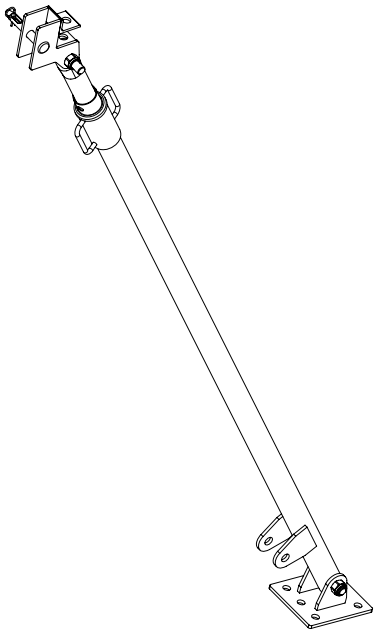

ART.	DIM. MM	PESO KG
PUNTELLO REGOLABILE 300-460 COMPLETO DI		
591201 N° 1 staffa per puntello N° 1 attacco per puntello N° 1 spina P300 N° 1 copiglia di sicurezza da 3 N° 2 viti M20x100 UNI 5737 Zn N° 2 dadi autofrenanti M20 UNI 7473 Zn	3000-4600	25.0

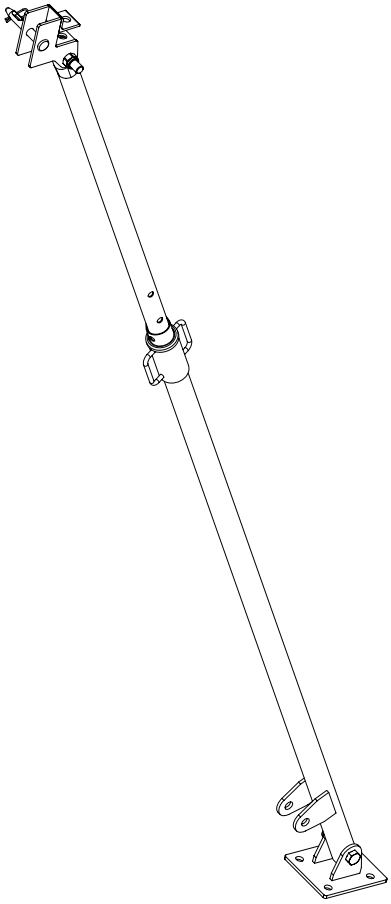

ART.	DIM. MM	PESO KG
PUNTELLO REGOLABILE 530-700 COMPLETO DI		
591300	5300-7000	58.0
N° 1 staffa per puntello		
N° 1 attacco per puntello		
N° 1 spina P300		
N° 1 copiglia di sicurezza da 3		
N° 2 viti M20x100 UNI 5737 Zn		
N° 2 dadi autofrenanti M20 UNI 7473 Zn		

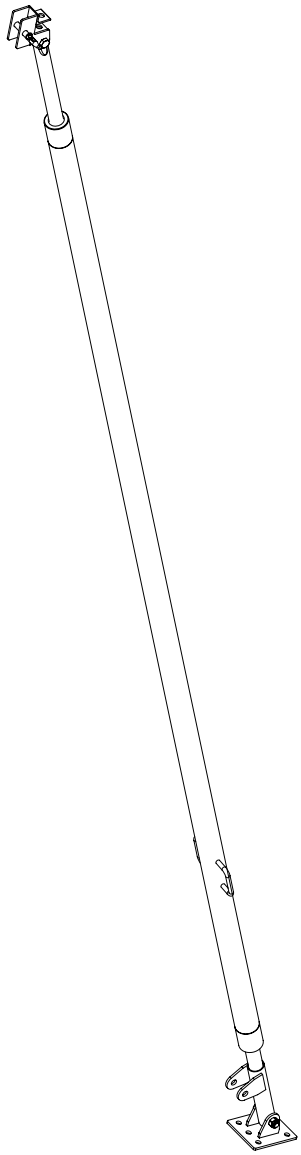

ART.	DIM. MM	PESO KG
PUNTELLO REGOLABILE 800-980 COMPLETO DI		
591310	8000x9800	101.0
N° 1 staffa per puntello		
N° 1 attacco per puntello		
N° 1 spina P300		
N° 1 copiglia di sicurezza da 3		
N° 2 viti M20x100 UNI 5737 Zn		
N° 2 dadi autofrenanti M20 UNI 7473 Zn		

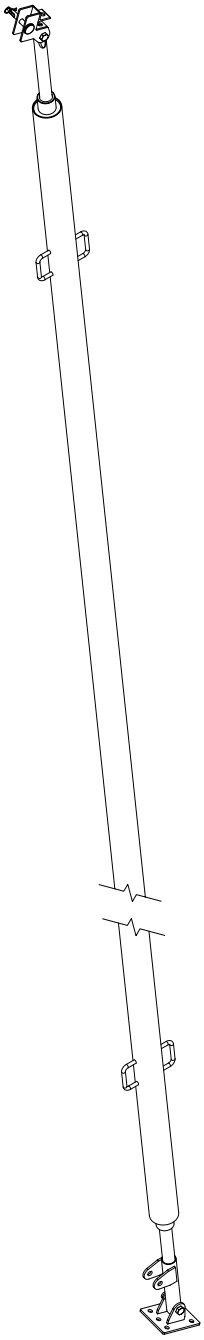

ART.	DIM. MM	PESO KG
ACCESSORI PER PUNTELLI		
2059P825	(A)	1.5
2059P829	(B)	2.4
581010	(C)	0.33
15C0P3	(D)	-
15V20100PZ	(E)	0.303
15D20FZ	(F)	0.067

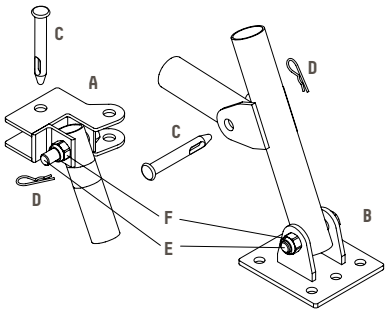

ART.	DIM. MM	PESO KG	ART.	DIM. MM	PESO KG	ART.	DIM. MM	PESO KG

BRACCIO FISSO 110
COMPLETO DI

591210 1100 5.2
(per puntello 591200 e 591201)
N° 1 attacco per puntello
N° 2 spine P300
N° 2 copiglie di sicurezza da 3
N° 1 vite M20x100 UNI 5737 Zn
N° 1 dado autofrenante M20 UNI 7473 Zn

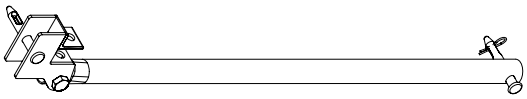

BRACCIO REGOLABILE 110-150
COMPLETO DI

591205 1100-1500 9.0
(per puntello 591200 e 591201)
N° 1 attacco per puntello
N° 2 spine P300
N° 2 copiglie di sicurezza da 3
N° 1 vite M20x100 UNI 5737 Zn
N° 1 dado autofrenante M20 UNI 7473 Zn

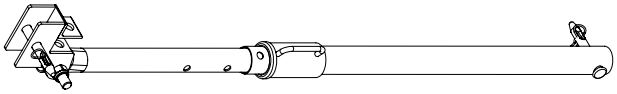

BRACCIO REGOLABILE 210-360
COMPLETO DI

591305 2100-3600 19.0
(per puntello 591300 e 591310)
N° 1 attacco per puntello
N° 2 spine P300
N° 2 copiglie di sicurezza da 3
N° 1 vite M20x100 UNI 5737 Zn
N° 1 dado autofrenante M20 UNI 7473 Zn

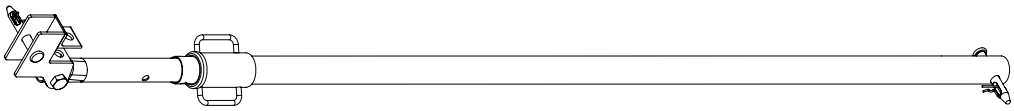

ART.	DIM. MM	PESO KG
MENSOLA DI SOSTEGNO COMPLETA DI		
592000	1250	44.0
N° 1 asta parapetto L= 1500 N° 1 staffa per dispositivo antisollevamento N° 1 copiglia di sicurezza da 3 N° 1 barra filettata L= 750 con dado saldato N° 1 morsa S19 N° 1 vite M12x80 UNI 5737 Zn N° 1 dado M12 UNI 5588 Zn N° 1 rosetta 13x24 UNI 6592 Zn (tubi di collegamento esclusi)		

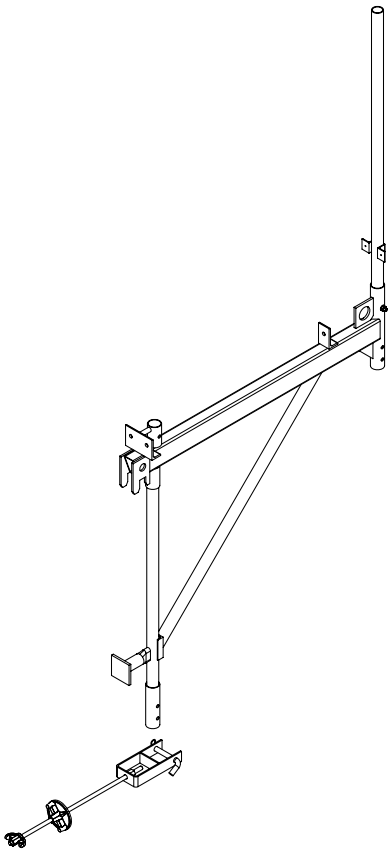

ART.	DIM. MM	PESO KG
SOTTOPONTE MENSOLA DI SOSTEGNO COMPLETO DI		
592010	1280	47.0
N° 1 tubo D48 L= 3320 forato all'estremità N° 1 tubo D48 L= 2190 forato all'estremità N° 8 viti M12x80 UNI 5737 Zn N° 8 dadi M12 UNI 5588 Zn N° 8 rosette 13x24 UNI 6592 Zn (tubi di collegamento esclusi)		

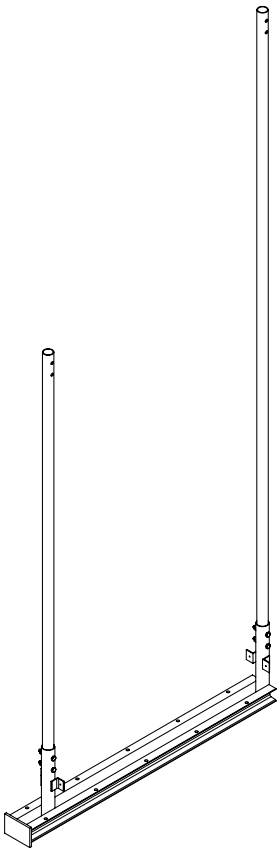

ART.	DIM. MM	PESO KG
MENSOLA DI SOSTEGNO E CONTRASTO		
593050	1200	378.0

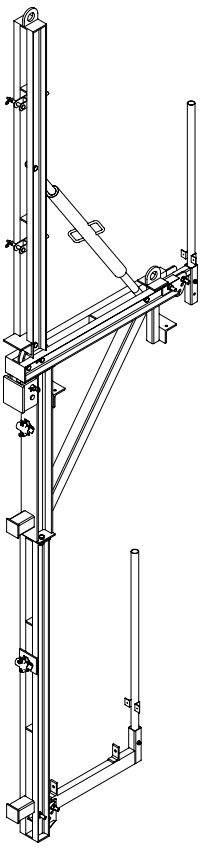

ART.		DIM. MM	PESO KG
MENSOLA DI SOSTEGNO RAMPANTE DA 240 COMPLETA DI			
593000		(A)	80.0
N° 1 mensola da 2400			
		(B)	11.0
N° 1 asta parapetto da 2400			
		(C)	44.3
N° 1 montante sottoponte da 3000			
		(D)	13.1
N° 1 tubo sottoponte da 3500			
		(E)	15.7
N° 1 traversa sottoponte da 1200			
		(F)	32.0
N° 1 carrello da 1360 completo			
		(G)	4.7
N° 1 copriguida da 900 completo			
		(H)	7.8
N° 1 supporto pannelli P300 completo			
		(I)	25.0
N° 1 puntello di contrasto da 1900 completo			
		(L)	1.9
N° 1 staffa antisollevamento con barra S19			
		(M)	8,7
N° 2 staffe di sostegno mensola da 240 completa			

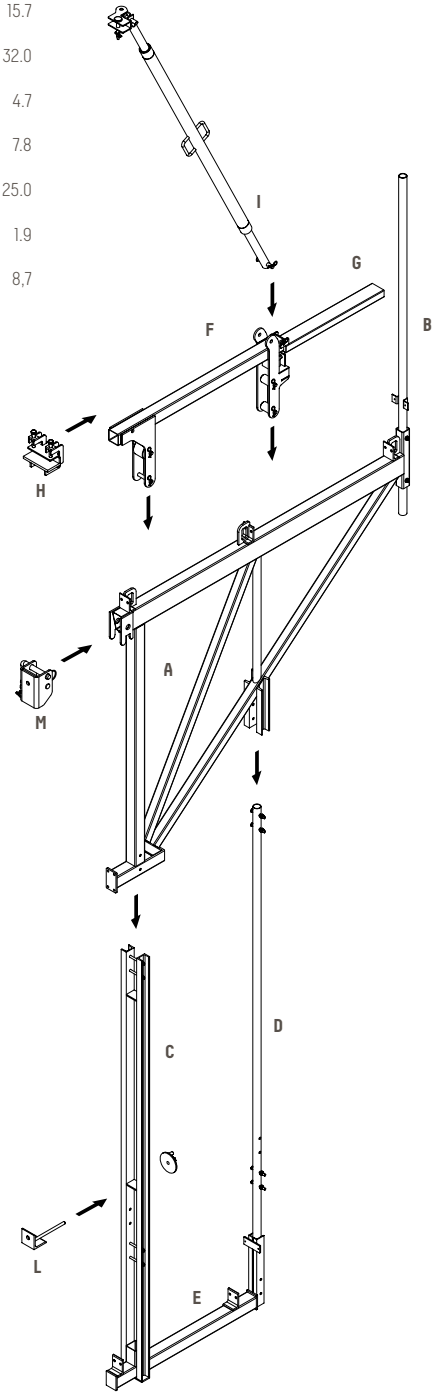

ART.		DIM. MM	PESO KG
ANCORAGGIO MENSOLA SENZA DADO COMPLETO DI			
592021		-	7.9
N° 1 copiglia di sicurezza da 5			

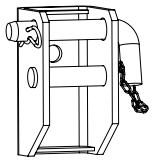

ART.		DIM. MM	PESO KG
BARRA FILETTATA M24 PER ANCORAGGIO MENSOLA COMPLETA DI			
592030		-	2.9
N° 1 dado M24 UNI 5587 Zn			
N° 1 piastra 100x100x10 con foro ø 25			

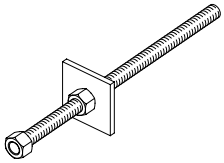

ART.		DIM. MM	PESO KG
SET PIATTAFORMA MOBILE			
598200		-	-

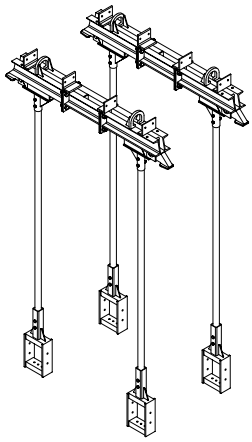

ART.	DIM. MM	PESO KG

TRAVE DI PUNTELLAZIONE TS150 COMPLETA DI

K594150	734x1500	63.5

N° 4 viti M16x55 UNI 5739 Zn
N° 4 dadi M16 UNI 5588 Zn
N° 4 rosette 17x30 UNI 6592 Zn

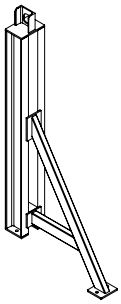

TRAVE DI PUNTELLAZIONE TL250 COMPLETA DI

K594250	2035x3000	165.0

N° 1 puntone L=2300
N° 3 viti M20x100 UNI 5737 Zn
N° 3 dadi M20 UNI 5588 Zn
N° 2 dadi S19 con alette

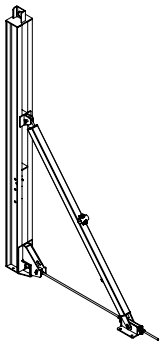

TRAVE DI PUNTELLAZIONE TR300

594301	1925x3000	355.0

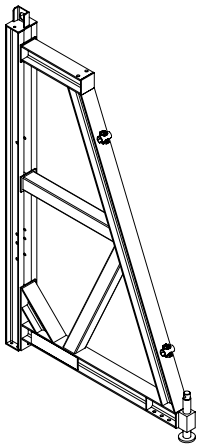

TRAVE DI PUNTELLAZIONE TIS300 COMPLETA DI

K594305	3160x3000	575.0

N° 1 elemento inferiore 3160x1150
N° 1 elemento superiore 2770x1850
N° 4 viti M20x60 UNI 5739 Zn
N° 4 dadi M20 UNI 588Zn
N° 4 rosette 21x37 UNI 6592 Zn
N° 16 viti M16x55 UNI 5739 Zn
N° 16 dadi M16 UNI 5588 Zn
N° 10 rosette 17x30 UNI 6592 Zn
N° 6 rosette 18x48 UNI 6593 Zn

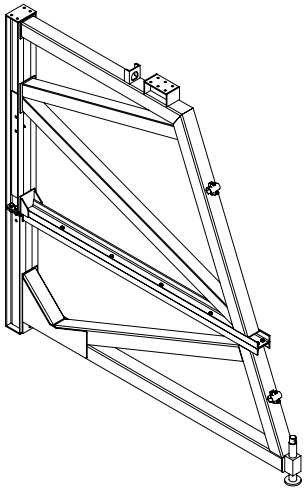

ACCESSORI PER TRAVI DI PUNTELLAZIONE

594410	(A)	0.60
tirante di collegamento		
583900	(B)	1.20
morsa S19		
15COP3	(C)	-
copiglia di sicurezza da 3		
15R18GZ	(D)	0.02
rosetta 20x54 UNI 6593 Zn		
581010	(E)	0.28
spina P300		
594430	(F)	5.40
supporto pannello P300/Magnum		
583910	(G)	0.11
dado S19		

TRAVI LONGITUDINALI

594970	650	35.0
594900	2980	97.2

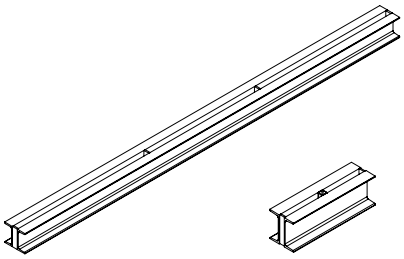

DISPOSITIVO DI BANCHINAGGIO COMPLETO DI

598000	-	10.5

N° 1 dado S19
N° 1 rondella per barra filettata
N° 1 vite M14x80 UNI 5739 Zn

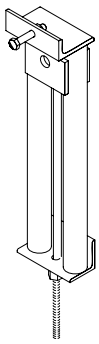

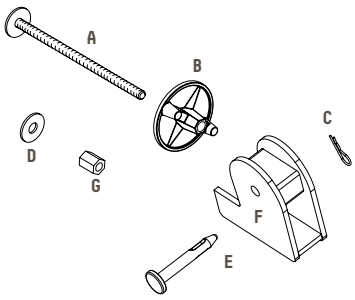

ART.	DIM. MM	PESO KG
MONTANTE CONTENITORE PANNELLI COMPLETO DI		
437000	-	12.4

N° 1 blocco scorrevole
N° 1 barra filettata piegata
N° 1 boccola Ø 30 lg= 40 forata
N° 1 vite M14x70 UNI 5737 Zn
N° 1 dado M14 UNI 5588 Zn
N° 1 rosetta UNI 8842-A14 Zn (frastagliata)

ART.	DIM. MM	PESO KG
GABBIONE IMBALLO		
406010	1000x1000x500 (H)	8.0

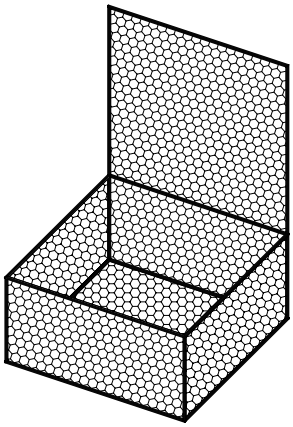

ART.	DIM. MM	PESO KG
CONTENITORE TUBOLARE		
436000	1200x800x870 (H)	44.1

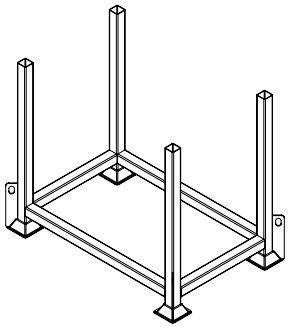

ART.	DIM. MM	PESO KG
CONTENITORE IN RETE		
435000	1200x800x600 (H)	35.0

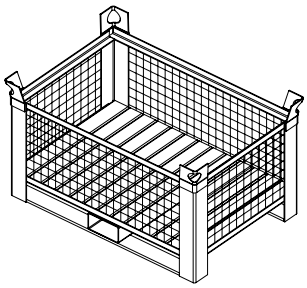

ART.	DIM. MM	PESO KG
FOGLIO MULTISTRATO SP. 15 PER MINIMAG		
09013075	732x2984	21.1
09013060	582x2984	16.8

ART.	DIM. MM	PESO KG
FOGLIO MULTISTRATO SP. 15 FORATO PER MINIMAG		
2052P554	732x2984	21.1
2052P521	582x2984	26.8
2052P522	482x2984	13.9
2052P523	382x2984	11.1
2052P524	282x2984	8.2
2052P525	182x2984	5.3

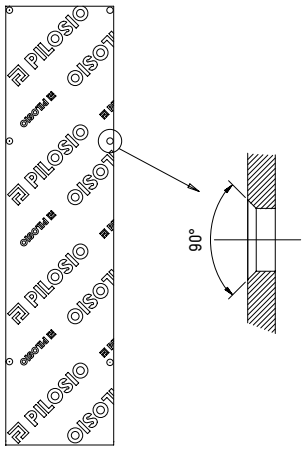

ART.	DIM. MM	PESO KG
FOGLIO MULTISTRATO SP. 18 PER P300		
09010001	975x2975x18	32.8

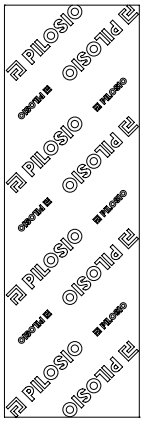

ART.	DIM. MM	PESO KG
FOGLIO MULTISTRATO FORATO SP. 18 PER P300		
2055P535	975x2975x18	33.1
2055P536	875x2975x18	29.8
2055P537	775x2975x18	26.4
2055P538	675x2975x18	23.0
2055P539	575x2975x18	19.6
2055P540	475x2975x18	16.2
2055P541	375x2975x18	12.8
2055P542	275x2975x18	9.5
2055P543	175x2975x18	6.1

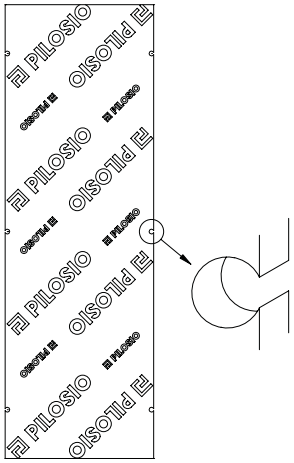

ART.	DIM. MM	PESO KG
BOCCOLA DI PROTEZIONE (A) TUBETTO CONIFICATO (B)		
2055PG14	28.6x1	0.012
2055P640	27x1.5	0.093

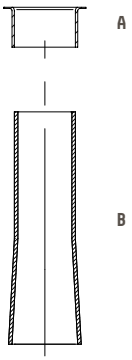

ART.	DIM. MM	PESO KG
FOGLIO MULTISTRATO SP. 18 PER PANNELLO 240X300 PER MAGNUM		
2053P514	2372x2972	80.0

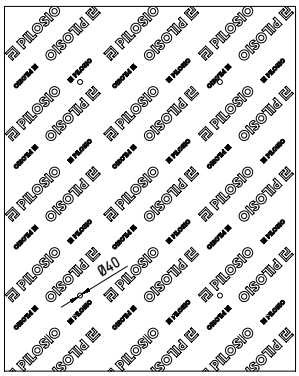

ART.	DIM. MM	PESO KG
FOGLIO MULTISTRATO SP. 18 PER PANNELLO 120X300 PER MAGNUM		
2053P401	1180x2980	39.9

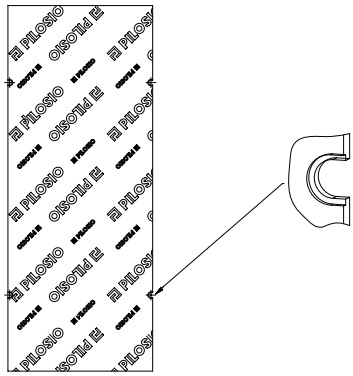

ART.	DIM. MM	PESO KG
FOGLIO MULTISTRATO SP. 18 PER PANNELLI SOTTOMISURA PER MAGNUM		
2053P402	980x2980	33.1
2053P403	880x2980	29.8
2053P404	780x2980	26.4
2053P405	680x2980	23.0
2053P406	580x2980	19.6
2053P407	480x2980	16.2
2053P408	380x2980	12.8
2053P409	280x2980	9.5

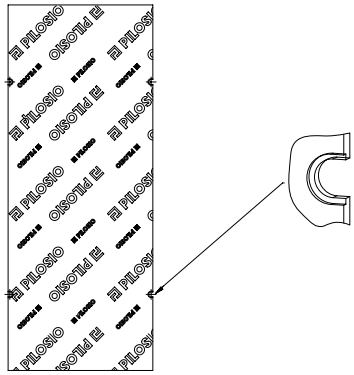

ART.	DIM. MM	PESO KG
BOCCOLA DI GUIDA IN PVC		
07020120	ø 28x118	0.0038

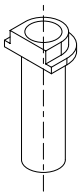

ART.	DIM. MM	PESO KG
OLIO DISARMANTE PER CASSEFORME PILOSIO		
150ILDIS tanica da 25 Lt.	-	22.3

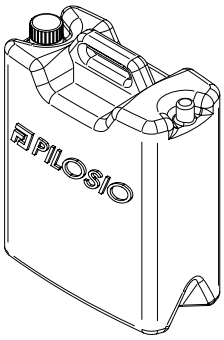

ART.	DIM. MM	PESO KG
VITE AUTOPERFORANTE		
07605533	ø 5.5x34.5	0.0045

ART.	DIM. MM	PESO KG
BOCCOLA DI PROTEZIONE MAGNUM (PER PANNELLO 240X300)		
2053PG01	-	0.028

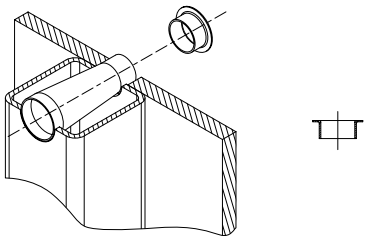

ART.	DIM. MM	PESO KG
POMPA PER APPLICAZIONE DISARMANTE		
150ILPOM capacità 11 Lt.	-	4.0

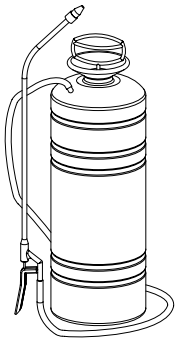

EMPORIOΠΟΥ

Pilosio SpA a socio unico - Sede amministrativa e legale
Via E. Fermi, 45 - 33010 Feletto Umberto - Tavagnacco (UD) - Italy
Tel. +39 0432 435311 - Fax +39 0432 570474
www.pilosio.com - info@pilosio.com