built TO build

BLINDAGGI

Down a guide semplici

PILOSIO

BLINDAGGI DOWN

PILOSIO
BUILT TO BUILD

CARATTERISTICHE DOWN A GUIDE SEMPLICI
Pannello base
315x230 cm (739 kg), 415x230 cm (942 kg).
Pannelli di sopraelevazione
315x120 cm (464 kg), 415x120 cm (585 kg).
Guide semplici da 300 cm (199 kg).
Vitone flangiato a doppio effetto con prolunga da 50 cm e da 100 cm.
Profondità massima di scavo *4 m.*
Larghezza trincea *da 0,84 m a 5 m.*
Tenuta alla spinta del terreno *45 kN/m².*
Tenuta continua *si.*

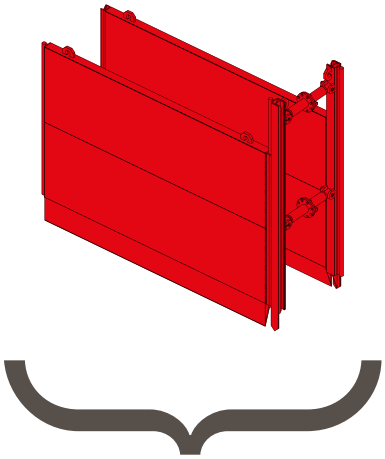

BLINDAGGIO CONTINUO

PRODUTTIVITÀ

MODULARITÀ

DOWN A GUIDE SEMPLICI

BLINDAGGIO DOWN A GUIDE SEMPLICI

Il sistema per il contenimento di scavi in trincea **DOWN a GUIDE SEMPLICI REGOLABILI o FISSE** è la soluzione più efficace per mettere in sicurezza il terreno durante le fasi di scavo fino a 3,5 m di profondità, in condizioni di lavoro particolarmente complesse. Ideale per scavi in presenza di passaggi di mezzi pesanti, nei pressi di strade ad alta percorrenza o nelle vicinanze di altri edifici. Consente di avere un'armatura continua per scavi da 1,0 m fino a 4 m di larghezza in terreni di qualsiasi natura anche particolarmente franosi e in presenza d'acqua.
Si tratta di un blindaggio continuo modulare, costituito da portali con due guide regolabili, collegate tra loro da vitoni distanziatori in cui si inseriscono pannelli da 3,15 m o da 4,15 m di lunghezza per creare un'armatura continua. Il sistema a guide consente il posizionamento dei pannelli ad altezze diverse, facendoli scorrere nelle apposite guide. Il portale costituito dalle due guide collegate tra loro dai vitoni distanziatori viene infisso nello scavo, poi si procede a far scorrere i pannelli a destra e a sinistra. Le guide sono regolabili per consentire di scegliere l'altezza del vitone in funzione dei lavori da eseguire. Esiste anche la versione con guida semplice fissa.
La messa in opera del blindaggio si esegue con il procedere dello scavo per proteggere la trincea ed evitare la frana delle pareti.

Tenuta alla spinta del terreno: 45 kN/m^2
Tenuta continua: si

PUNTI DI FORZA

- sistema modulare con pochissimi accessori
- una volta posizionate, le pareti del blindaggio possono essere usate come cassero esterno per il getto in opera di condotte, utilizzando un altro cassero apposito
- con l'ausilio delle guide d'angolo è possibile creare un blindaggio di forma quadrata
- i pannelli si abbinano anche al sistema con **GUIDE DOPPIE**
- le guide possono essere utilizzate anche sui pannelli del modello **DOWN a CASSONE**
- sistema con elevata produttività.

COMPOSIZIONI DOWN A GUIDE SEMPLICI

dimensione cm	larghezza scavo cm	spazio utile interno cm	peso tot kg	pannello cm	guida semplice cm	vitone flangiato n.	attacco per vitone n.	prolunga per vitone cm	spina ø 28 n.
315x230 H	195-145	84-124	1989	2x315x230	2x300	2	4		4
terminale x H 230			509		2x300	2	4		4
315x350 H	195-145	84-124	2917	2x315x230 + 2x315x120	2x300	2	4		4
terminale x H 350			509		2x300	2	4		4
			19.3					50	
			31					100	

TEMPI STANDARD D'IMPIEGO - PRODUTTIVITÀ (DOWN A GUIDA SEMPLICE)

dimensioni scavo	materiale impiegato	squadra tipo	macchine operatrici	produttività giornaliera
2,50 Hx1,30x1,00 m larghezza = 3,25 m^3	pannello 3,15x2,30 m	3 addetti	1 escavatore con benna da 1 m^3	30 m su terreno di consistenza ghiaiosa, argillosa o mista
	guida semplice 300	1 escavatorista	2 camion per materiale da scavo	sterro totale 90-100 m^3/giorno
	vitoni distanziatori			
3,50 Hx1,30x1,00 m larghezza = 4,81 m^3	pannello 3,15x2,30 m + 3,15x1,20m	3 addetti	1 escavatore con benna da 1 m^3	24 m su terreno di consistenza ghiaiosa, argillosa o mista
	guida semplice 300	1 escavatorista	2 camion per materiale da scavo	sterro totale 110-120 m^3/giorno
	vitoni distanziatori			
4,80 Hx1,30x1,00 m larghezza = 4,81 m^3	pannello 3,15x2,30 m + 3,15x1,20 m	3 addetti	1 escavatore con benna da 1 m^3	18 m su terreno di consistenza ghiaiosa, argillosa o mista
	guida doppia 400	1 escavatorista	2 camion per materiale da scavo	sterro totale 110-115 m^3/giorno
	vitoni distanziatori			

Il sistema di cassaforma per scavi **DOWN a GUIDA SEMPLICE** regolabile o fissa è realizzato secondo le norme europee **EN 13331-1/2**.

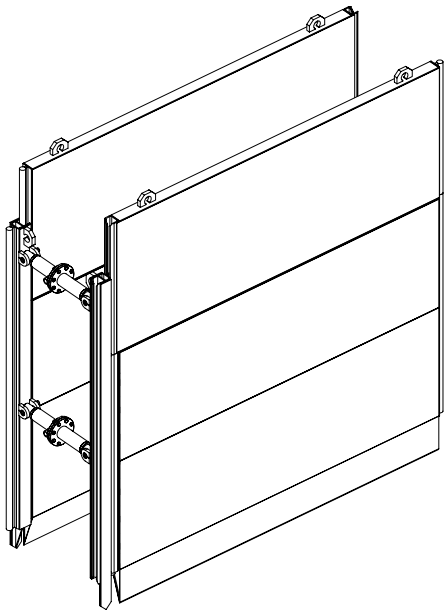

DOWN A GUIDA SEMPLICE.

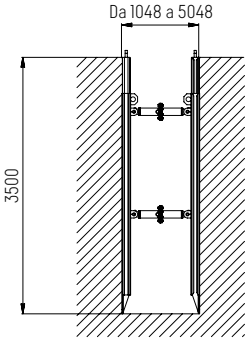

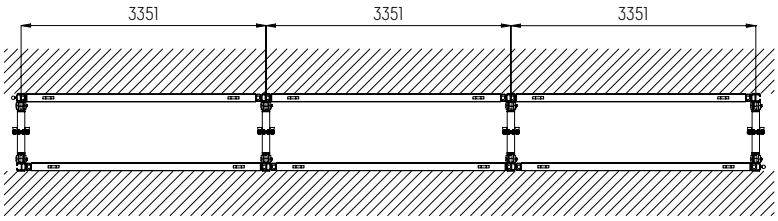

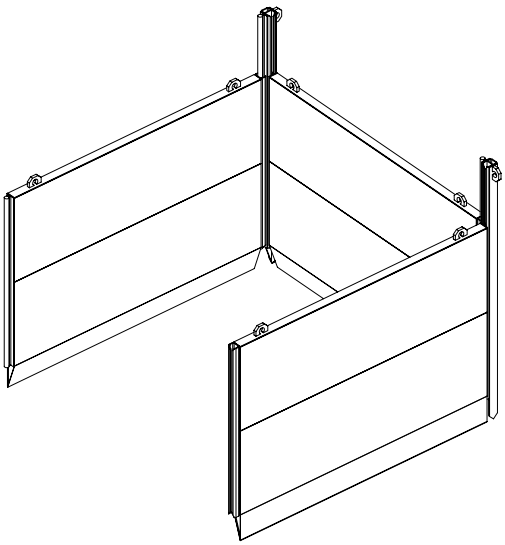

BLINDAGGIO PER POZZETTI
con guida d'angolo.

ART.	DIM. MM	PESO KG
PANNELLO 315X230		
601100	3150x2300	739.0

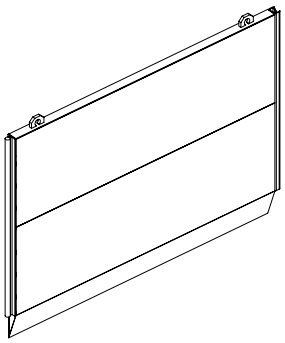

ART.	DIM. MM	PESO KG
PANNELLO 415X230		
601200*	4150x2300	942.0

* su richiesta

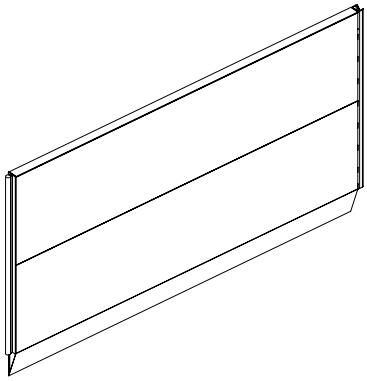

ART.	DIM. MM	PESO KG
PANNELLO DI SOPRAELEVAZIONE 315X120		
601120	3150x1200	464.0

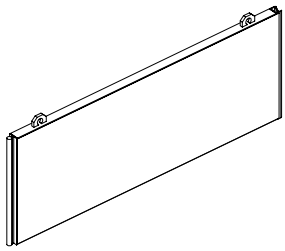

ART.	DIM. MM	PESO KG
PANNELLO DI SOPRAELEVAZIONE 415X120		
601220*	4150x1200	585.0

* su richiesta

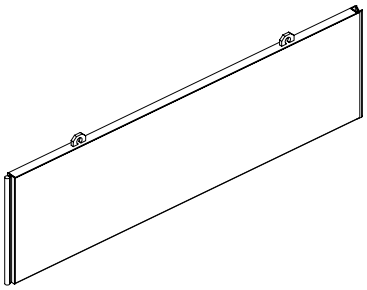

ART.	DIM. MM	PESO KG
GUIDA SEMPLICE DA 300		
602300	3000	199.0

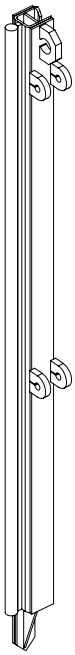

ART.	DIM. MM	PESO KG
GUIDA SEMPLICE REGOLABILE DA 300		
602305	3000	230.0

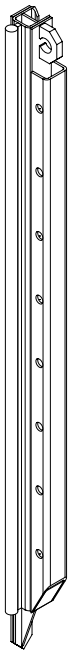

ART.	DIM. MM	PESO KG
VITONE A DOPPIO EFFETTO COMPLETO DI		
604000	ø 230x730/1130	55.0

N° 8 viti M16x60 UNI 5739 Zn
N° 8 dadi M16 UNI 5588 Zn
N° 8 rosette 17x30 UNI 6592 Zn

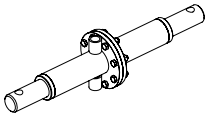

ART.	DIM. MM	PESO KG
GUIDA D'ANGOLO SEMPLICE DA 300		
602310	3000	-

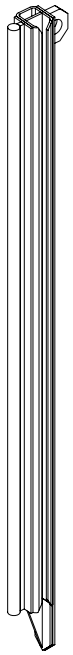

ART.	DIM. MM	PESO KG
BATTIPANNELLO		
606100	2886	243.0

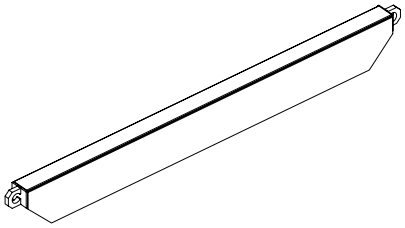

ART.	DIM. MM	PESO KG
ATTACCO VITONE PER PANNELLO A CASSONE		
604100	-	18.0

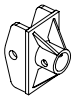

ART.	DIM. MM	PESO KG
SPINA Ø 36 PER CASSONE COMPLETA DI		
604120	ø 18x190	1.6
N° 1 copiglia di sicurezza da 5		

ART.	DIM. MM	PESO KG
BATTIGUIDA PER GUIDA SEMPLICE		
606300	110x180	5.3

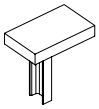

ART.	DIM. MM	PESO KG
PROLUNGA COMPLETA DI		
605050	ø 230x500 (A)	19.3
N° 8 viti M16x60 UNI 5739 Zn		
N° 8 dado M16 UNI 5588 Zn		
N° 8 rosette 17x30 UNI 6592 Zn		
605100	ø 230x1000 (B)	31.0
N° 8 viti M16x60 UNI 5739 Zn		
N° 8 dado M16 UNI 5588 Zn		
N° 8 rosette 17x30 UNI 6592 Zn		

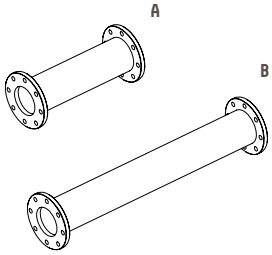

ART.	DIM. MM	PESO KG
SPINA Ø 28 PER VITONE COMPLETA DI		
604016	ø 28x150	0.7
N° 1 copiglia di sicurezza da 5		

ART.	DIM. MM	PESO KG
FUNE PER SOLLEVAMENTO PANNELLI DOWN		
607100	2000	0.0

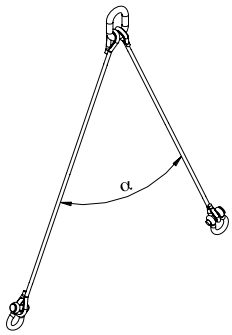

EMPORIOΠΟΥ

Pilosio SpA a socio unico - Sede amministrativa e legale
Via E. Fermi, 45 - 33010 Feletto Umberto - Tavagnacco (UD) - Italy
Tel. +39 0432 435311 - Fax +39 0432 570474
www.pilosio.com - info@pilosio.com